SIEMENS

Automatinis espresso kavos aparatas

EQ900 TQ903... TQ905... TQ907...

lt Naudojimo instrukcija

Užregistruokite savo įrenginį „My Siemens“ programėlėje ir sužinokite apie išskirtines paslaugas bei pasiūlymus.
siemens-home.bsh-group.com/welcome

Ateitis juda į priekį.

„Siemens“ namų apyvokos prietaisai

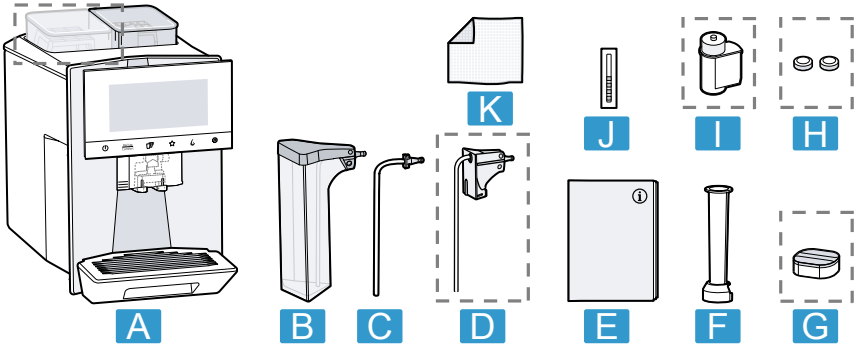

1

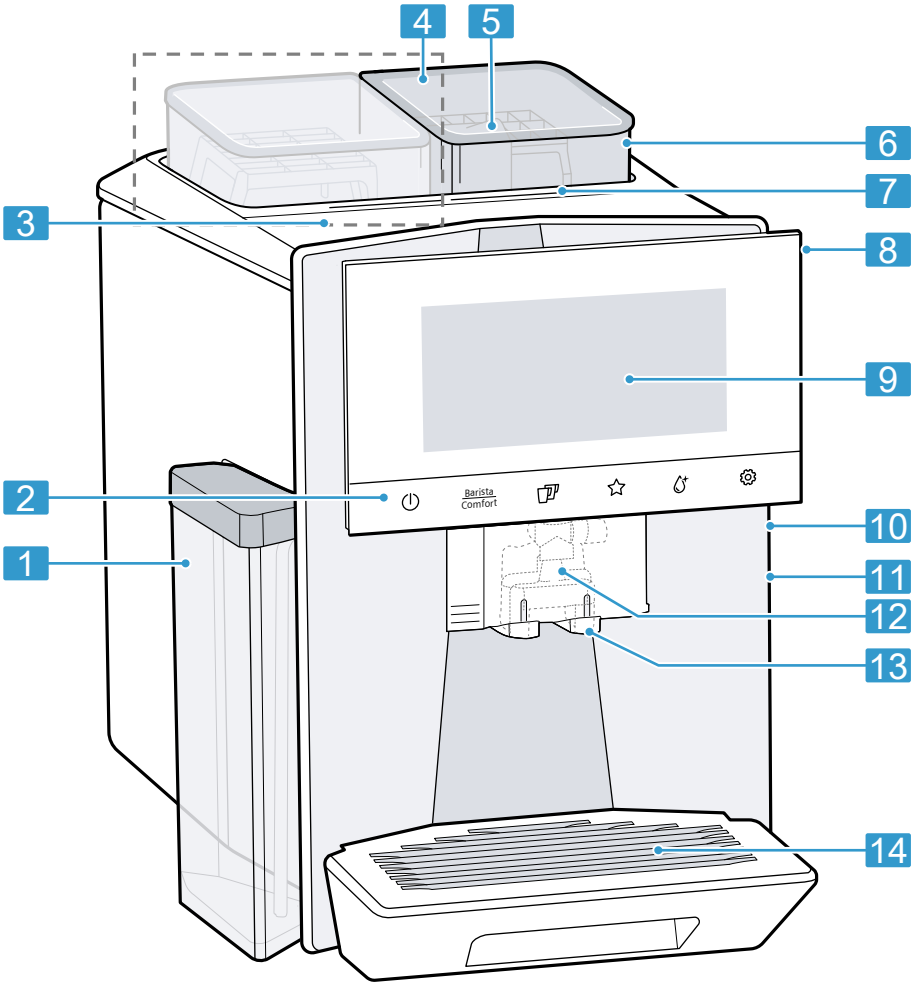

2

3

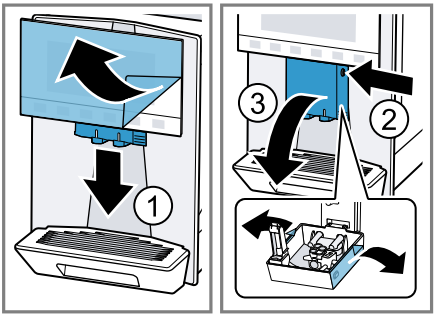

4

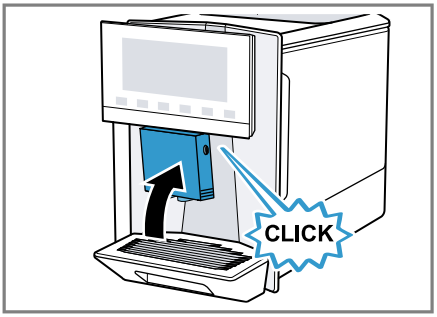

5

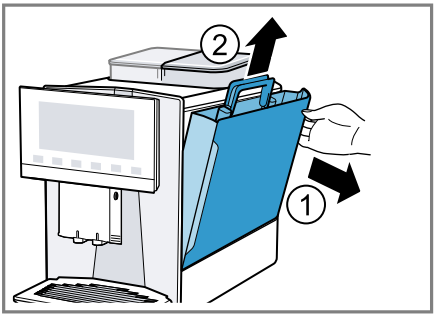

6

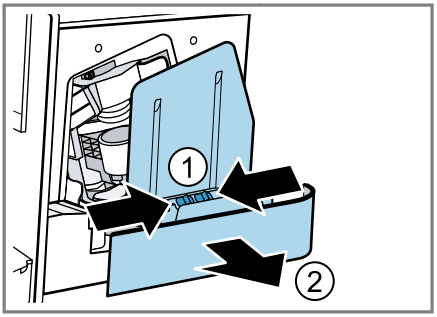

7

8

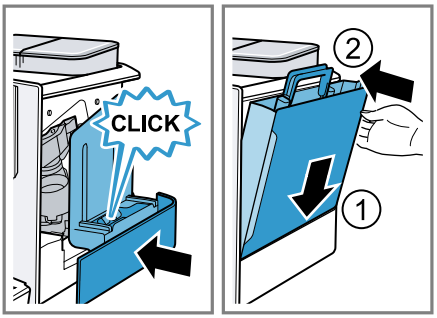

9

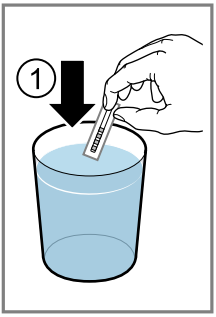

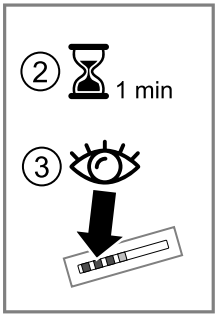

10

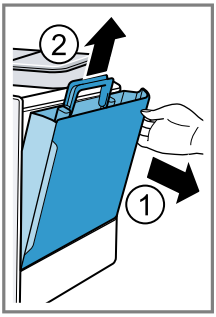

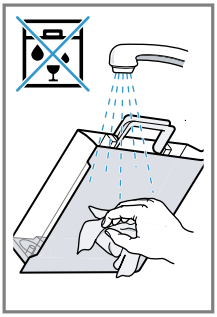

11

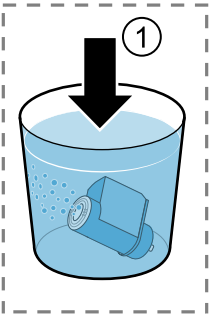

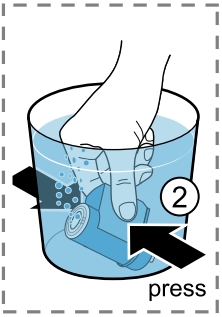

12

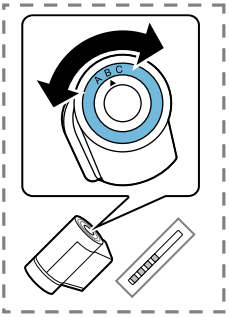

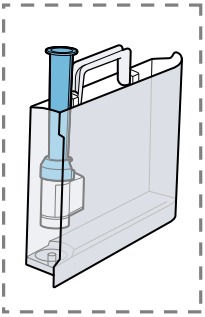

13

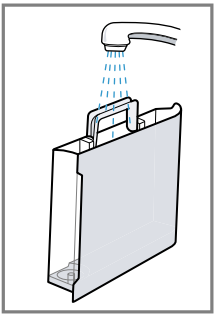

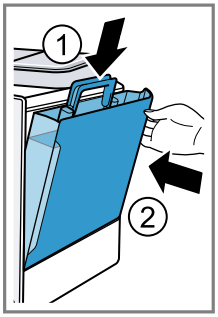

14

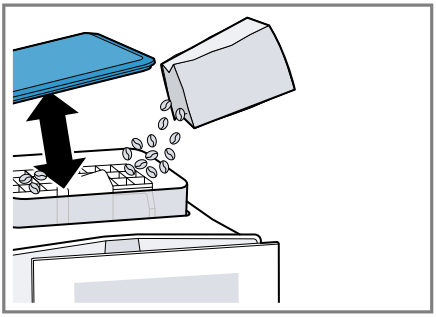

15

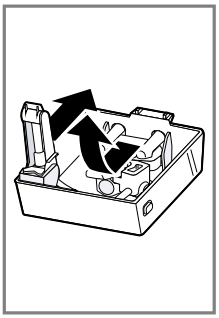

16

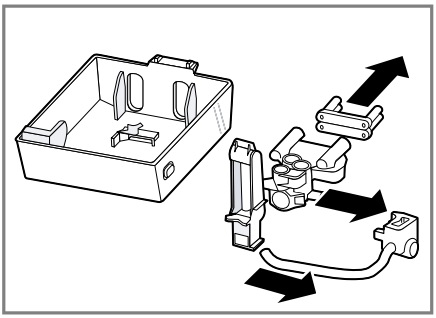

17

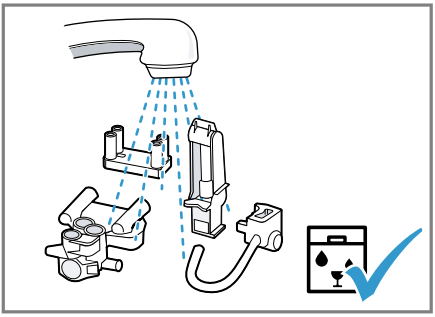

18

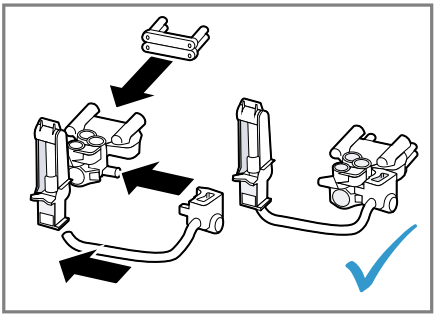

19

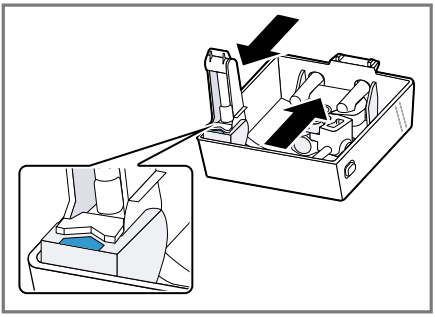

20

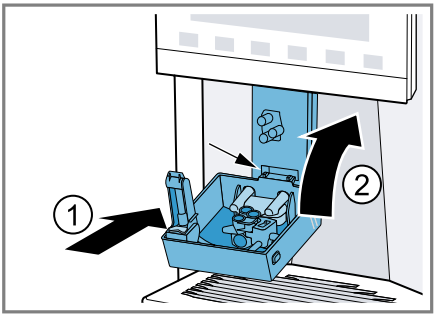

21

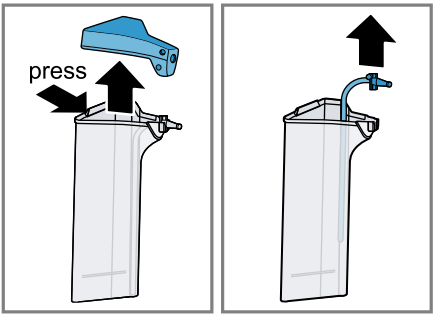

22

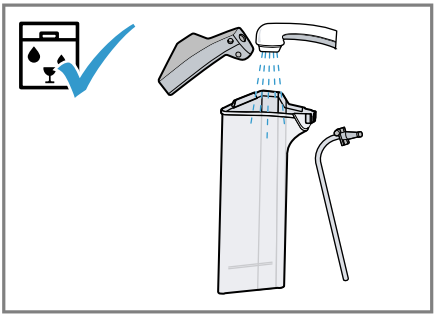

23

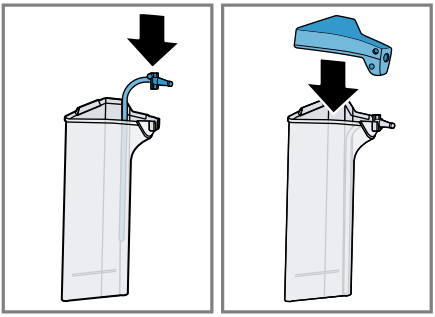

24

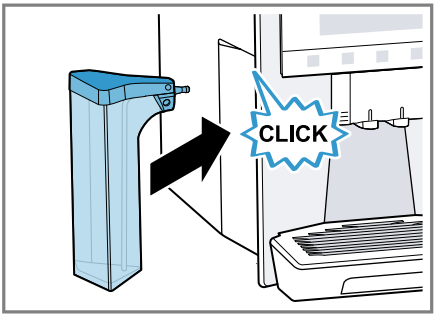

25

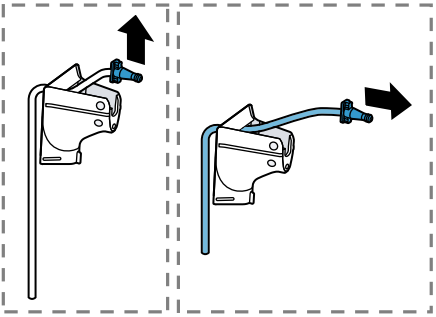

26

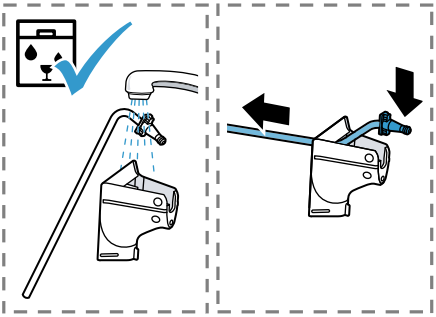

27

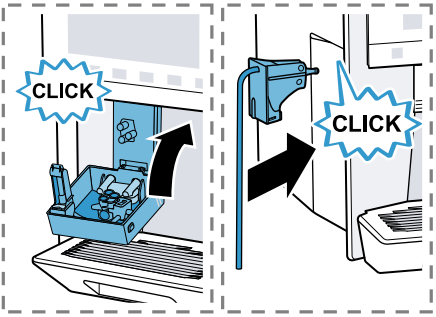

28

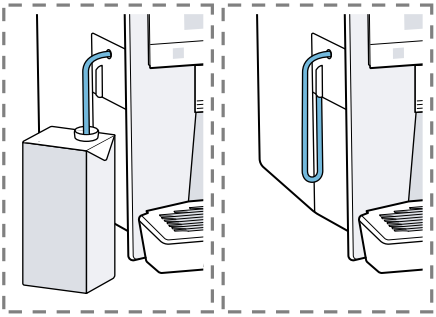

29

30

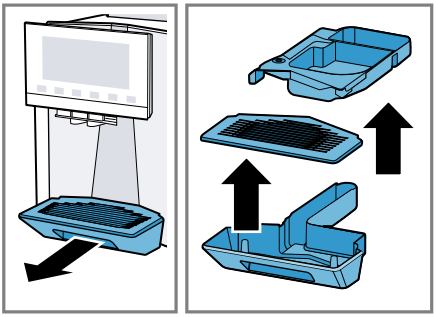

31

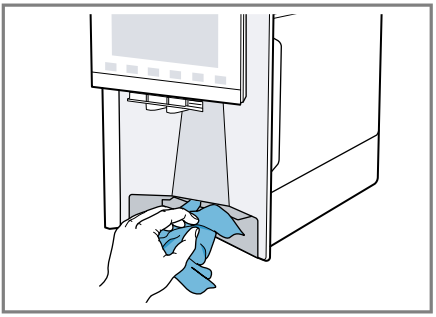

32

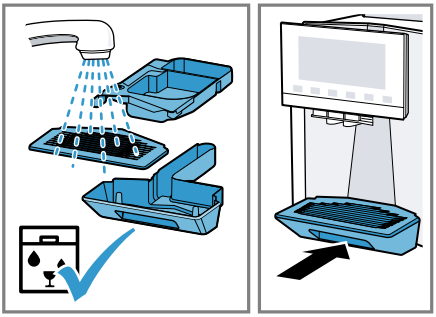

33

Daugiau informacijos ir paaiškinimų galima rasti internete:

Turinys

1 Sauga.....9
1.1 Bendra informacija.....9
1.2 Numatytas naudojimas.....9
1.3 Naudotojų grupės apribojimas.....9
1.4 Saugos informacija.....9

2 Aplinkosauga ir energijos taupymas..13
2.1 Pakuočių šalinimas.....13
2.2 Energijos taupymo patarimai.....13

3 Parengimas ir prijungimas.....13
3.1 Pristatymas.....13
3.2 Prietaiso parengimas ir prijungimas...13

4 Susipažinimas su jūsų prietaisu.....14
4.1 Prietaisas.....14
4.2 Valdymo skydelis.....14

5 Priedai.....15

6 Prieš naudojant pirmą kartą.....16
6.1 Prietaiso paruošimas ir valymas.....16
6.2 Vandens kietumo tikrinimas.....16
6.3 Vandens filtras.....16
6.4 Pirmas paleidimas.....17
6.5 Bendra informacija.....17

7 Pagrindinis valdymas.....18
7.1 Prietaiso įjungimas arba išjungimas....18
7.2 Gėrimų ruošimas.....18
7.3 „doubleShot“ ir “tripleShot“.....18
7.4 Kavos gėrimo su pienu ruošimas.....19
7.5 „baristaMode“ arba „comfort-Mode“ režimas.....20
7.6 Dviejų puodelių paruošimas vienu metu.....20
7.7 Mėgstamo gėrimo išsaugojimas.....20
7.8 Elektroninio malimo lygio reguliavimo naudojimas „eGrinder“.....20
7.9 „beanIdent“ sistemos naudojimas[1].....21

8 Užraktas nuo vaikų.....21
8.1 Apsaugos nuo vaikų įjungimas..... 21
8.2 Apsaugos nuo vaikų išjungimas.....21

9 Puodelio šildytuvas[1].....21
9.1 Puodelio šildytuvo įjungimas ir išjungimas[1].....21

10 Personalizavimas.....21
10.1 Sukurti pirmąjį profilį.....21
10.2 Sukurti kitus profilius.....22
10.3 Redaguoti profilį.....22
10.4 Ištrinti profilį.....22
10.5 Rūšiuoti profilius.....22
10.6 Pridėti gėrimą prie profilio.....22
10.7 Į profilį įtraukti gėrimą iš „Classic“ arba „coffeeWorld“.....22
10.8 Sukurti profilį iš „Classic“ arba „coffeeWorld“.....22
10.9 Redaguoti gėrimą profilyje.....23
10.10 Ištrinti gėrimą profilyje.....23

[1] Priklauso nuo prietaiso specifikacijų

11 Prisijungimas prie „Home Connect“.....23
11.1 „Home Connect“ naudojimas.....23
11.2 „Home Connect“ nustatymai.....23
11.3 Nuotolinė diagnostika.....24
11.4 Duomenų apsauga.....24

12 Pagrindiniai nustatymai.....25
12.1 Pagrindinių nustatymų keitimas.....25
12.2 Pagrindinių nustatymų apžvalga.....25

13 Valymas ir priežiūra.....27
13.1 Indaplovėje plaunami komponentai..27
13.2 Valymo priemonės.....27
13.3 Prietaiso valymas.....28
13.4 Lašėjimo padėklo ir kavos tirščių indo valymas.....28
13.5 Pieno indo valymas.....28
13.6 Priežiūros programos.....28

14 Gedimų šalinimas.....31

15 Transportavimas, saugojimas ir šalinimas.....36
15.1 Apsaugos nuo užšalimo įjungimas...36
15.2 Senų prietaisų šalinimas.....36

16 Klientų aptarnavimas.....36
16.1 Prietaiso numeris (E-Nr.), gamybos numeris (FD) ir nuoseklioji numeracija (Z-Nr.).....36

17 Techninės specifikacijos.....37
17.1 Informacija apie nemokamą ir atvirojo kodo programinę įrangą.....37

18 Atitikties deklaracija.....37

⚠ 1 Sauga

Laikykitės šių saugos instrukcijų.

1.1 Bendra informacija

- Atidžiai perskaitykite šią naudojimo instrukciją.
- Išsaugokite naudojimo instrukciją ir informaciją apie prietaisą, kad galėtumėte ja pasinaudoti ateityje arba kad ją galėtų naudoti kitas savininkas.
- Nejunkite prietaiso, jei jis buvo pažeistas transportuojant.

1.2 Numatytas naudojimas

Naudokite šį prietaisą tik:
- Karštiems gėrimams ruošti.
- Privačiuose namų ūkiuose ir uždarose namų aplinkos erdvėse.
- Iki 2 000 m aukščio virš jūros lygio.

1.3 Naudotojų grupės apribojimas

Šį prietaisą gali naudoti 8 metų ir vyresni vaikai bei asmenys, kurių fiziniai, jutiminiai ar protiniai gebėjimai yra silpnesni arba kurie neturi pakankamai patirties ir (arba) žinių, jei jie yra prižiūrimi arba buvo supažindinti, kaip saugiai naudotis prietaisu, ir supranta dėl to kylančius pavojus.
Neleiskite vaikams žaisti su prietaisu.
Vaikai negali atlikti valymo ar priežiūros darbų, nebent jie yra ne jaunesni kaip 8 metų ir yra prižiūrimi.
Saugokite jaunesnius nei 8 metų vaikus nuo prietaiso ir maitinimo kabelio.

1.4 Saugos informacija

⚠ ĮSPĖJIMAS – Uždusimo pavojus!

Vaikai gali užsidėti pakavimo medžiagą ant galvos arba ja apsivynioti ir uždusti.
▶ Laikykite pakavimo medžiagą atokiau nuo vaikų.
▶ Neleiskite vaikams žaisti su pakavimo medžiaga.

Vaikai gali įkvėpti arba praryti mažas dalis ir uždusti.
▶ Laikykite mažas dalis atokiau nuo vaikų.
▶ Neleiskite vaikams žaisti su mažomis dalimis.

⚠ ĮSPĖJIMAS – Elektros smūgio pavojus!

Netinkamas įrengimas yra pavojingas.
▶ Prietaisą prijunkite ir naudokite tik laikydamiesi techninių specifikacijų, nurodytų prietaiso duomenų lentelėje.
▶ Prietaisą prie kintamosios srovės maitinimo šaltinio prijunkite tik per tinkamai įrengtą įžemintą kištukinį lizdą.
▶ Buitinės elektros instaliacijos apsauginių laidininkų sistema turi būti tinkamai įrengta.

Jei prietaisas arba maitinimo laidas yra pažeistas, tai yra pavojinga.
▶ Niekada nenaudokite pažeisto prietaiso.
▶ Niekada nenaudokite prietaiso, kurio paviršius yra įtrūkęs arba įskilęs.
▶ Niekada netraukite už maitinimo laido norėdami atjungti prietaisą nuo elektros tinklo. Visada traukite už prietaiso kištuko.
▶ Jei prietaisas arba maitinimo laidas pažeistas, nedelsdami atjunkite maitinimo laidą arba išjunkite saugiklį saugiklių dėžutėje.
▶ Skambinkite į klientų aptarnavimo skyrių. → *Puslapis 36*

Neteisingai atliktas remontas yra pavojingas.
▶ Prietaiso remonto darbus turi atlikti tik apmokyti specialistai.
▶ Remontuodami prietaisą naudokite tik originalias atsargines dalis.
▶ Jei šio prietaiso maitinimo laidas yra pažeistas, gamintojas, gamintojo klientų aptarnavimo tarnyba arba panašią kvalifikaciją turintis asmuo turi jį iš naujo įdėti, kad būtų išvengta bet kokio pavojaus.

Patekusi drėgmė gali sukelti elektros šoką.
▶ Niekada nemerkite prietaiso ar maitinimo laido į vandenį.
▶ Ant prietaiso kištukinės jungties negalima pilti skysčių.
▶ Prietaisą naudokite tik uždarose patalpose.
▶ Niekada nelaikykite prietaiso dideliame karštyje ar drėgmėje.
▶ Prietaiso valymui nenaudokite garų ar aukšto slėgio valiklių.

⚠ ĮSPĖJIMAS - Gaisro pavojus!

Prietaisas stipriai įkaista.
▶ Tinkamai vėdinkite prietaisą.
▶ Niekada nenaudokite prietaiso spintelėje.
Pavojinga naudoti ilgesnį maitinimo laidą ir nepatvirtintus adapterius.
▶ Nenaudokite prailginimo laidų arba kelių lizdų jungčių.
▶ Naudokite tik gamintojo patvirtintus adapterius ir maitinimo laidus.
▶ Jei maitinimo laidas yra per trumpas ir ilgesnio nėra, kreipkitės į elektriką, kad jis pritaikytų buitinę instaliaciją.

⚠ ĮSPĖJIMAS - Nudegimo pavojus!

Kai kurios prietaiso dalys labai įkaista.
▶ Niekada nelieskite karštų prietaiso dalių.
▶ Prieš liečiant karštas prietaiso dalis, leiskite joms atvėsti.

⚠ ĮSPĖJIMAS - Nusideginimo pavojus!

Ką tik paruošti gėrimai yra labai karšti.
▶ Jei reikia, palikite gėrimus atvėsti.
▶ Neleiskite, kad išbėgę skysčiai ar garai patektų ant odos.
Prietaiso įjungimas nuotoliniu būdu per „Home Connect“ programėlę, kai prietaisas yra be priežiūros, gali sukelti nudegimus tretiesiems asmenims.
▶ Nekiškite rankų po kavos išdavimo anga, kai pilami gėrimai.
▶ Laikykite kitus asmenis, ypač vaikus, atokiau nuo prietaiso.

⚠ ĮSPĖJIMAS - Susižeidimo pavojus!

Netinkamas prietaiso naudojimas gali kelti pavojų naudotojui.
▶ Kad išvengtumėte sužalojimų, prietaisą naudokite tik pagal paskirtį.
Pirštų suspaudimas uždarant prietaiso dureles.
▶ Uždarydami prietaiso dureles saugokite pirštus.
Malūnėlis sukinėjasi.
▶ Niekada nekiškite rankų į malūnėlį.

⚠ ĮSPĖJIMAS - Pavojus: Magnetizmas!

Prietaise yra įmontuoti magnetai. Tai gali turėti įtakos elektroniniams implantams, pvz., širdies stimuliatoriams ar insulino pompoms.

- ▶ Žmonės su elektroniniais implantais turi stovėti bent 10 cm atstumu nuo prietaiso.
- ▶ Šio minimalaus 10 cm atstumo reikia laikytis ir nuimant vandens indą.

⚠ ĮSPĖJIMAS - Pavojus sveikatai!

Ant prietaiso esantys nešvarumai gali pakenkti sveikatai.

- ▶ Kad užtikrintumėte higieną, laikykitės prietaiso valymo instrukcijų.

2 Aplinkosauga ir energijos taupymas

2.1 Pakuočių šalinimas

Pakavimo medžiagos yra ekologiškos ir gali būti perdirbamos.

▶ Surūšiuokite atskiras sudedamąsias dalis pagal tipą ir išmeskite jas atskirai.

2.2 Energijos taupymo patarimai

Jei laikysitės šių nurodymų, prietaisas naudos mažiau energijos.
Nustatykite mažiausią automatinio išjungimo intervalą.

✓ Jei prietaisas nenaudojamas, jis išsijungs anksčiau.

→ *„Pagrindiniai nustatymai“, Puslapis 25*

Nenutraukite pylimo proceso per anksti.

✓ Pašildytas vandens arba pieno kiekis naudojamas optimaliai.

Reguliariai šalinkite kalkes.

✓ Dėl kalkių nuosėdų padidėja prietaiso energijos sąnaudos.

3 Parengimas ir prijungimas

3.1 Pristatymas

Išpakavę visas dalis, patikrinkite, ar jos nebuvo pažeistos gabenimo metu ir ar siunta yra pilnai sukomplektuota.

Pastaba: Priklausomai nuo prietaiso modelio, pridedami skirtingi priedai. Šis priedas pavaizduotas rėmelyje su brūkšnine linija.

→ *Paveikslėlis 1*

A	Automatinis kavos aparatas
B	Pieno indas
C	Pieno vamzdelis
D	Adapteris pieno indams[1]
E	Naudotojo instrukcija
F	Pagalbinė vandens filtro įdėjimo priemonė
G	Kalkių šalinimo tabletė[1]
H	Valymo tabletė[1]
I	Vandens filtras
J	Vandens kietumo tikrinimo juostelė
K	Mikropluošto šluostė

[1] Priklausomai nuo prietaiso specifikacijų

3.2 Prietaiso parengimas ir prijungimas

DĖMESIO!
Rizika sugadinti prietaisą. Jei prietaisas įjungiamas netinkamai, jis gali būti sugadintas.

▶ Prietaisą naudokite tik neužšąlančiose patalpose.

▶ Jei prietaisas buvo transportuojamas arba laikomas žemesnėje nei 0°C temperatūroje, prieš įjungdami 3 valandas palaikykite prietaisą kambario temperatūroje.

▶ Įjungę visada palaukite maždaug 5 sekundes.

1. Pastatykite prietaisą ant lygaus, vandeniui atsparaus paviršiaus, galinčio išlaikyti jo svorį.

2. Naudodami elektros tinklo kištuką prijunkite prietaisą prie tinkamai įrengto įžeminto kištukinio lizdo.

4 Susipažinimas su jūsų prietaisu

4.1 Prietaisas

Čia galite rasti prietaiso dalių apžvalgą.

Pastabos

- Atskiros detalės ir spalvos gali skirtis priklausomai nuo prietaiso modelio.
- Naudojimo instrukcijoje aprašyti du prietaiso modeliai:
  - Prietaisas turi pupelių indą.
  - Prietaisas turi du pupelių indus.

→ *Paveikslėlis 2*

1	Pieno indas
2	Jutikliniai laukai
3	Puodelio šildytuvas[1]
4	Pupelių indas[1]
5	Tabletės skyrelis
6	Aromatinis dangtelis[1]
7	Pupelių indo LED ekranas[1]
8	Duomenų lentelė
9	Jutiklinis ekranas
10	Virimo kameros durelės
11	Vandens indas
12	Pieno tiekimo sistema
13	Gėrimų pylimo angos dangtelis
14	Lašėjimo padėklas

[1] Priklausomai nuo prietaiso specifikacijų

4.2 Valdymo skydelis

Valdymo skydeliu galite valdyti visas prietaiso funkcijas ir gauti informaciją apie veikimo būseną.

→ *Paveikslėlis 3*

1	Jutiklinis ekranas
2	Jutikliniai laukai

Jutiklinis ekranas

Jutiklinis ekranas veikia ir kaip ekranas, ir kaip valdymo elementas.

Pagrindinis meniu

Profiliai	Pasirinkite išsaugotus gėrimus su asmeniniais nustatymais.
„Classic“	Pasirinkite standartinius gėrimus.
coffee-World	Pasirinkite pagrindinius gėrimus, kuriuos galima išplėsti kartu su „Home Connect“.

Gėrimų parametrai

	Stiprumas
	Kiekis
	Pieno kiekis
	Malimo lygis
	Kontakto laikas
	Temperatūra

[1] Priklausomai nuo prietaiso specifikacijų

	Pasirinktas pupelių tipas[1]
	Pasirinkite pupelių indą[1]

[1] Priklausomai nuo prietaiso specifikacijų

Patarimas: Kitus gėrimų nustatymus galite rasti pagrindiniuose nustatymuose.

Ekranas

comfort barista	Prietaisas veikia „baristaMode“ arba „comfortMode“ režimu.
	Įjungtas puodelio šildymas.
	„aromaBoost“
	Prietaisas prijungtas prie „Home Connect“.
	Prietaisas neprijungtas prie „Home Connect“.
	Prietaisas nėra prijungtas prie serverio.

Jutikliniai laukai

Čia rasite visada matomų simbolių apžvalgą.

	Prietaiso įjungimas arba išjungimas
Barista / Comfort	Pasirinkite „baristaMode“ arba „comfortMode“ režimą.
	Paruošti du puodelius.
	Išsaugokite mėgstamą gėrimą.
	Atidarykite arba uždarykite priežiūros programas.
	Atidarykite arba išeikite iš nustatymų.

5 Priedai

Naudokite originalius priedus. Jie buvo pagaminti specialiai jūsų prietaisui.

Priedai	Mažmeninė prekyba	Klientų aptarnavimas
Valymo tabletės	TZ80001A	00312097
	TZ80001B	00312098
Kalkių šalinimo tabletės	TZ80002A	00312094
	TZ80002B	00312095
Vandens filtras	TZ70003	00575491
Vandens filtro pakuotė (3 vnt.)	TZ70033A	-
Mikropluošto šluostė	-	00460770
Priežiūros rinkinys	TZ80004A	00312105
	TZ80004B	00312106
Adapteris pieno indams	TZ70001	17006005

6 Prieš naudojant pirmą kartą

Paruoškite prietaisą naudojimui.

6.1 Prietaiso paruošimas ir valymas

Nuimkite apsaugines plėveles ir išvalykite prietaisą bei atskiras jo dalis. Vadovaukitės šios instrukcijos pradžioje pateiktomis iliustruotomis instrukcijomis.

DĖMESIO!

Netinkamos pupelės gali užkimšti malūnėlį.

- ▶ Naudokite tik grynus, skrudintų pupelių mišinius, tinkamus naudoti visiškai automatiniuose kavos arba espresso kavos aparatuose.
- ▶ Nenaudokite glaistytų kavos pupelių.
- ▶ Nenaudokite karamelizuotų kavos pupelių.
- ▶ Nenaudokite kavos pupelių, apdorotų cukraus turinčiais priedais.
- ▶ Nedėkite maltos kavos.

→ *Paveikslėliai 4 - 29*

Pastabos

- ■ Kiekvieną dieną pripildykite vandens indą šviežio, šalto, negazuoto vandens.
- ■ Jei turite prietaiso variantą su dviem kavos pupelių indais, galite įdėti dvi skirtingas kavos rūšis. Įsijungia naudojamo pupelių indo šviesos indikatorius.
- ■ Prietaisas įsimena paskutinį kartą kiekvienam gėrimui pasirinktą pupelių indą. Šį numatytąjį nustatymą galite pakeisti.

→ *„Pagrindiniai nustatymai“, Puslapis 25*

Patarimas: Kad kavos pupelės išliktų geriausios kokybės, laikykite jas sandariai uždarytame inde vėsioje vietoje. Kavos pupelių inde kavos pupeles galite laikyti kelias dienas, ir jos nepraras savo aromato.

6.2 Vandens kietumo tikrinimas

Svarbu teisingai nustatyti vandens kietumą, kad prietaisas laiku praneštų, jog reikia pašalinti kalkes. Vandens kietumą galite patikrinti naudodami pridedamą testo juostelę arba kreipkitės į vietinę vandens tiekimo įmonę.

1. Trumpam įmerkite testo juostelę į šviežią vandentiekio vandenį.

2. Leiskite vandeniui nutekėti nuo testo juostelės.

3. Po 1 minutės patikrinkite testo juostelės rodmenis apie vandens kietumą.

Lentelėje pateiktas lygių priskyrimas skirtingam vandens kietumui:

Lygis	Kietumo laipsnis °dH	Bendras kietumas, mmol/l
1	1-7	< 1.3
2	8-14	1,3-2,5
3	15-21	2,5-3,8
4[1]	22-30	> 3.8

[1] Gamyklinis nustatymas

Pastaba: Jei namuose įrengta vandens minkštinimo sistema, galite pasirinkti „Vandens minkštinimo sistema“.

Patarimas: Nustatymus galite bet kada pakeisti.

→ *„Pagrindiniai nustatymai“, Puslapis 25*

6.3 Vandens filtras

Galite naudoti vandens filtrą, kad sumažintumėte kalkių nuosėdų susidarymą ir nešvarumų kiekį vandenyje.

Vandens filtro įdėjimas

DĖMESIO!

Dėl susikaupusių kalkių nuosėdų prietaisas gali sugesti.

▶ Laiku pakeiskite vandens filtrą.
▶ Vandens filtrą keiskite ne vėliau kaip po 2 mėnesių.
▶ Stebėkite ekrane rodomus pranešimus.

1. Spauskite ✨
2. Paspauskite „INTENZA filter“ ir vadovaukitės ekrane rodomais nurodymais.

Vandens filtro keitimas arba išėmimas

Prietaisą galite naudoti ir be vandens filtro.

1. Spauskite ✨
2. Paspauskite „INTENZA filter“.
3. Paspauskite „Pakeisti“ arba „Išimti“ ir vadovaukitės ekrane pateikiamais nurodymais.

Patarimai

- Dėl higienos sumetimų taip pat turėtumėte keisti vandens filtrą.
- Naudojant vandens filtrą reikia rečiau šalinti kalkes iš prietaiso.
- Jei naudosite vandens filtrą, kava bus aromatingesnė.
- Jei prietaisu ilgą laiką nesinaudojote, pvz., atostogavote, prieš naudojimą vandens filtrą reikėtų praplauti išleidžiant iš prietaiso puodelį karšto vandens.
- Vandens filtrą galima įsigyti iš mažmeninės prekybos atstovų arba klientų aptarnavimo tarnybos.

→ *„Priedai“, Puslapis 15*

6.4 Pirmas paleidimas

Prijungę prietaisą prie maitinimo šaltinio, sukonfigūruokite pirmo paleidimo nustatymus. Pirmo paleidimo nurodymai rodomi tik pirmą kartą įjungiant.

1. Spauskite ⏻, kad įjungtumėte prietaisą.
2. Vykdykite ekrane rodomus nurodymus.

Ekrane bus rodomos programos instrukcijos.

Pastabos

- Jei norite nustatyti „Home Connect“ dabar, vadovaukitės „Home Connect“ programėlėje pateiktais nurodymais.

→ *„Home Connect“ nustatymas“, Puslapis 23*

- Jei pasirinktas „Demo“ režimas, veiks tik ekranai. Negalima ruošti gėrimo ar paleisti programos.

6.5 Bendra informacija

Atkreipkite dėmesį į šią informaciją, kad galėtumėte kuo geriau išnaudoti prietaiso galimybes.

Pastabos

- Gamykloje prietaisas buvo suprojektuotas taip, kad būtų optimaliai veikiantis.
- Malūnėlis gamykloje nustatytas optimaliam darbui. Jei kava išsiskiria tik po lašelį arba yra per silpna ir per maža puta, galite pakeisti malimo lygį.

→ *„Elektroninio malimo lygio reguliavimo naudojimas „eGrinder“, Puslapis 20*

- Eksploatacijos metu prie ventiliacijos angų ir ant tablečių skyrelio dangtelio gali susidaryti vandens lašelių.
- Jei tam tikrą laiką neatliksite jokių veiksmų su prietaisu, jis išsijungs automatiškai. Trukmę galite pakeisti pagrindiniuose nustatymuose.
  → *Puslapis 25*

- Dėl techninių priežasčių iš prietaiso gali išsiskirti garai.

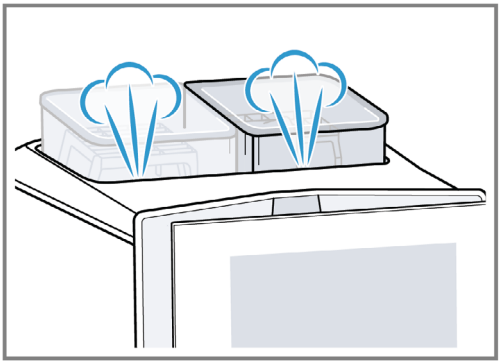

- Pirmasis gėrimas dar neturės pilno aromato, jei:
  - Naudojate prietaisą pirmą kartą.
  - Paleidote priežiūros programą.
  - Ilgą laiką nenaudojote prietaiso.

Negerkite paruošto gėrimo.
Patarimas: Įjungę kavos aparatą ir išleidę kelis puodelius, gausite stabilią, purią putą.

7 Pagrindinis valdymas

7.1 Prietaiso įjungimas arba išjungimas

▶ Spauskite ⏻.
Įjungus prietaisą, ekrane rodomas logotipas. Kai prietaisas įjungiamas arba išjungiamas, jis prasiplauna automatiškai. Kai prietaisas yra išjungiamas, į lašėjimo padėklą išleidžiami garai, kad jis išsivalytų. Jei įjungus prietaisą jis dar šiltas arba jei prieš jį išjungiant nebuvo paruoštas joks gėrimas, prietaisas neišsiplauna.

7.2 Gėrimų ruošimas

Sužinokite, kaip paruošti pasirinktą gėrimą.

⚠ ĮSPĖJIMAS

Nudegimo pavojus!
Ką tik paruošti gėrimai yra labai karšti.
▶ Jei reikia, palikite gėrimus atvėsti.
▶ Neleiskite, kad išbėgę skysčiai ar garai patektų ant odos.

Pastabos
- Naudodami keletą nustatymų, kavą paruošite keliais žingsniais. Palaukite, kol procesas bus visiškai baigtas.
- Jei ruošiate gėrimą su pienu, visada prijunkite pieno indą, pripildytą pieno, arba pieno adapterį prie pieno talpos.
- Įdėti arba išimti gėrimų išleidimo angą galima tik tuo atveju, jei nėra prijungtas pieno indas arba pieno adapteris.
- Pieno indas yra specialiai skirtas šiam prietaisui. Pieno indą naudokite tik laikydami pieną šaldytuve ir namuose.
- Jei pieno sistema nebuvo išvalyta, išleidžiant karštą vandenį gali išsiskirti nedidelis kiekis pieno.

7.3 „doubleShot“ ir „tripleShot“

Jūsų prietaisas kavą sumala du arba tris kartus.
Kad išsiskirtų tik malonaus skonio ir lengvai įsisavinamos aromatinės medžiagos, kavos pupelės šviežiai sumalamos ir vėl paruošiamos prietaisu. Kuo ilgiau verdama kava, tuo daugiau išsiskiria karčiųjų medžiagų ir nepageidaujamų aromatų.

Šios karčiosios medžiagos ir nepageidaujami aromatai turi įtakos kavos skoniui ir virškinamumui.
Pastaba: Funkcijos „doubleShot“ ir „tripleShot“ priklauso nuo pasirinkto gėrimo, gėrimo stiprumo ir kiekio.

7.4 Kavos gėrimo su pienu ruošimas

Pavyzdžiu paaiškinama, kaip pasigaminti latte macchiato.

⚠ ĮSPĖJIMAS

Nudegimo pavojus!
Pieno sistema gali labai įkaisti.
▶ Niekada nelieskite karštos pieno sistemos.
▶ Prieš liečiant karštą pieno sistemą, leiskite jai atvėsti.

Reikalavimai
- Įjungtas prietaisas, pripildytas vandens indas ir pupelių indas.
- Prijungtas pieno indas arba pieno adapteris.
- Pieno indas pripildomas pieno arba pieno adapterio vamzdelis panardinamas į pieną.

1. Po gėrimų išleidimo anga padėkite puodelį.
2. Paspauskite Barista Comfort ir pasirinkite „baristaMode“.
3. Paspauskite „Classic“.
4. Pasirinkite latte macchiato gėrimo simbolį.
5. Paspauskite gėrimo simbolį ir nustatykite gėrimo parametrus.

– Norėdami nustatyti stiprumą, paspauskite simbolį .

– Norėdami nustatyti vienam puodeliui reikiamą kiekį, paspauskite simbolį .

– Norėdami nustatyti pieno santykį, paspauskite simbolį .

– Norėdami nustatyti malimo lygį, paspauskite simbolį .
→ *„Elektroninio malimo lygio reguliavimo naudojimas „eGrinder“, Puslapis 20*

– Norėdami nustatyti kontakto laiką, paspauskite simbolį .

– Norėdami nustatyti virimo temperatūrą, paspauskite simbolį .

– Norėdami pakeisti pupelių indą[1], spauskite .

6. Paspauskite „Start“ ir palaukite, kol procesas bus baigtas.

– Norėdami visiškai sustabdyti gėrimo pylimą, paspauskite „Stop“.

– Jei norite sustabdyti tik dabartinį pylimo etapą, paspauskite „Skip“.

Pastabos
- Jei maždaug 30 sekundžių nekeisite jokių nustatymų, programėlė išeis iš nustatymų režimo.
- Prietaisas automatiškai išsaugo nustatymus.
- Jei norite iš naujo nustatyti visus gėrimų parametrus, paspauskite „Reset“.

Patarimai
- Taip pat galite iš anksto pašildyti puodelius prieš gėrimo pylimą naudodami karštą vandenį arba puodelių šildytuvą[1].
- Prietaiso variantas su dviem pupelių indais leidžia pakeisti[1] indą ruošiant gėrimą, jei pupelių indas yra tuščias. Tuomet bus tęsiamas ruošimas iš pilno pupelių indo.
- Taip pat galite naudoti augalinės kilmės pieno pakaitalus, pvz., sojos pieną.
- Pieno putos kokybė priklauso nuo naudojamos pieno ar augalinės alternatyvos rūšies.

[1] Priklauso nuo prietaiso specifikacijų

7.5 „baristaMode“ arba „comfortMode“ režimas

Galite pasirinkti režimą.
Pasirinkus „baristaMode“, galima pasirinkti daugiau atskirų gėrimų nustatymų parinkčių, pvz., kontakto laiką.

7.6 Dviejų puodelių paruošimas vienu metu

Priklausomai nuo gėrimo, vienu metu galite pagaminti 2 puodelius.
Pastaba: Jei įjungta funkcija „doubleShot“ arba „tripleShot“, dviejų puodelių iš karto paruošti negalima.
1. Paspauskite reikiamo gėrimo simbolį.
2. Spauskite .
✓ Ekrane rodomas nustatymas .
3. Padėkite du puodelius kairėje ir dešinėje po gėrimų išleidimo anga.
4. Paspauskite „Start“.
Gėrimas ruošiamas dviem žingsniais. Pupelės malamos 2 kartus.
✓ Gėrimas užvirinamas ir išpilstomas į puodelius.
5. Palaukite, kol procesas bus baigtas.

7.7 Mėgstamo gėrimo išsaugojimas ☆

Galite tiesiogiai išsaugoti mėgstamą gėrimą, kurį dažnai ruošiate.
1. Paspauskite reikiamo gėrimo simbolį.
2. Paspauskite gėrimo simbolį ir nustatykite gėrimo parametrus.
3. Norėdami išsaugoti, paspauskite ☆ ir palaikykite 3 sekundes.

Patarimai

- Norėdami bet kada matyti ir ruošti mėgstamą gėrimą, trumpai paspauskite ☆ .
- Bet kuriuo metu galite išsaugoti naują mėgstamą gėrimą.

Pastaba: Jei išsaugosite naują mėgstamą gėrimą, jis pakeis esamą mėgstamą gėrimą.

7.8 Elektroninio malimo lygio reguliavimo naudojimas „eGrinder“

Jūsų prietaisas turi reguliuojamą malūnėlį, leidžiantį pritaikyti kavos pupelių malimo lygį „baristaMode“ režimu.
1. Paspauskite Barista/Comfort ir pasirinkite „baristaMode“ režimą.
2. Paspauskite reikiamo gėrimo simbolį.
3. Paspauskite ir nustatykite malimo lygį.
Malimo lygio nustatymas pradeda veikti tik po antrojo puodelio.
Pastaba: Prietaiso variante su dviem pupelių indais galima atskirai nustatyti kiekvieno pupelių indo malimo lygį.

Patarimai

- Gėrimų nustatymuose galite nustatyti pagrindinį malimo lygį „comfortMode“ režimu.
- „comfortMode“ režimu taip pat galite naudoti [aromaBoost] funkciją mažiems gėrimams, pvz., espresso kavai, ruošti. Naudojant [aromaBoost], malimo lygis nustatomas šiek tiek smulkesnis už pasirinktą pagrindinį malimo lygį.
- Jei kava išpilstoma tik po lašelį, nustatykite stambesnį malimo lygį. Jei kava per silpna, su per maža puta, nustatykite smulkesnį malimo lygį.

7.9 „beanIdent“ sistemos naudojimas [1]

Galite nustatyti prietaisą pagal naudojamą kavos pupelių rūšį.
1. Spauskite ⚙.
2. Pasirinkite „Beverage settings“.
3. Pasirinkite „beanIdent System“.
4. Pasirinkite kavos rūšį.

8 Užraktas nuo vaikų

Galite užrakinti prietaisą, kad apsaugotumėte vaikus nuo nudegimų.

8.1 Apsaugos nuo vaikų įjungimas

Reikalavimas: Prietaisas įjungtas.
▶ Paspauskite ⚙ ir palaikykite bent 3 sekundes.
✓ Įjungiamas apsauginis užraktas nuo vaikų.

8.2 Apsaugos nuo vaikų išjungimas

▶ Paspauskite ⚙ ir palaikykite bent 3 sekundes.
✓ Išjungiamas apsauginis užraktas nuo vaikų.

9 Puodelio šildytuvas[1]

Galite naudoti puodelių šildytuvą, kad iš anksto pašildytumėte puodelius.

9.1 Puodelio šildytuvo[1] įjungimas ir išjungimas

⚠ ĮSPĖJIMAS

Nudegimo pavojus!
Puodelių šildytuvas[1] gali labai įkaisti.
▶ Niekada nelieskite karšto puodelio šildytuvo[1].
▶ Prieš liečiant karštą puodelio šildytuvą[1], leiskite jam atvėsti.

Patarimas: Padėkite puodelius pagrindu ant puodelių šildytuvo, kad jie optimaliai sušiltų[1].
▶ Pagrindiniuose nustatymuose galite įjungti arba išjungti puodelių šildytuvą[1].

10 Personalizavimas

Išsaugokite gėrimus savo asmeniniame profilyje.
Profilį sudaro mėgstami gėrimai su asmeniniais nustatymais. Norėdami išeiti iš nustatymų, paspauskite ←.
Patarimas: Nustatymus galite bet kada pakeisti.

10.1 Sukurti pirmąjį profilį

1. Paspauskite „Profiles“.
2. Paspauskite „Create profile“.
3. Įveskite profilio pavadinimą, pvz., „Tomas“.
4. Paspauskite „Save“.
5. Pasirinkite fono paveikslėlį.
6. Paspauskite „Continue“.
7. Paspauskite + „Add beverage“.
8. Pasirinkite gėrimą ir paspauskite „Select“.
9. Nustatykite gėrimų parametrus ir paspauskite „Save“.
10. Įveskite gėrimo pavadinimą ir paspauskite „Save“.

[1] Priklauso nuo prietaiso specifikacijų

10.2 Sukurti kitus profilius

1. Paspauskite „Profiles“.
2. Paspauskite „Profiles“ ekrano apačioje.
3. Paspauskite + „Add profile“.
4. Įveskite profilio pavadinimą.
5. Paspauskite „Save“.
6. Pasirinkite fono paveikslėlį.
7. Paspauskite „Continue“.
8. Paspauskite + „Add beverage“.
9. Pasirinkite gėrimą ir paspauskite „Select“.
10. Nustatykite gėrimų parametrus ir paspauskite „Save“.
11. Įveskite gėrimo pavadinimą ir paspauskite „Save“.
Pastaba: Profiliuose visada rodomas paskutinis naudotas profilis. Jei buvo sukurti keli profiliai, norėdami sukurti naujus arba redaguoti esamus profilius, paspauskite „Switch profile“ ekrano apačioje.

10.3 Redaguoti profilį

1. Paspauskite „Profiles“.
2. Paspauskite „Profiles“ ekrano apačioje.
3. Paspauskite „Edit profiles“.
4. Paspauskite reikiamą profilį.
5. Pakeiskite profilio pavadinimą ir paspauskite „Save“.
6. Pasirinkite reikiamą fono paveikslėlį ir paspauskite „Continue“.

10.4 Ištrinti profilį

1. Paspauskite „Profiles“.
2. Paspauskite „Profiles“ ekrano apačioje.
3. Paspauskite „Delete profile“.
4. Paspauskite reikiamą profilį.
5. Paspauskite „Delete“.

10.5 Rūšiuoti profilius

1. Spauskite ⚙ .
2. Paspauskite „Personalisation“.
3. Paspauskite „Profile sequence“.
4. Rūšiuokite profilius.

10.6 Pridėti gėrimą prie profilio

1. Paspauskite „Profiles“.
2. Paspauskite „Profiles“ ekrano apačioje.
3. Paspauskite reikiamą profilį.
4. Paspauskite + „Add beverage“.
5. Pasirinkite gėrimą ir paspauskite „Select“.
6. Nustatykite gėrimų parametrus ir paspauskite „Save“.
7. Įveskite gėrimo pavadinimą ir paspauskite „Save“.

10.7 Į profilį įtraukti gėrimą iš „Classic“ arba „coffeeWorld“

1. Pasirinkite gėrimą iš “Classic” arba “coffeeWorld”.
2. Nustatykite gėrimo parametrus.
3. Paspauskite „Save in profile“.
4. Pasirinkite reikiamą profilį.
5. Įveskite gėrimo pavadinimą.
6. Paspauskite „Save“.
✓ Gėrimas išsaugotas profilyje.

10.8 Sukurti profilį iš „Classic“ arba „coffeeWorld“

1. Pasirinkite gėrimą iš „Classic“ arba „coffeeWorld“.
2. Nustatykite gėrimų parametrus.
3. Paspauskite „Save in profile“.
4. Paspauskite + „Add profile“.
5. Įveskite profilio pavadinimą.
6. Paspauskite „Save“.
7. Pasirinkite fono paveikslėlį.

8. Paspauskite „Continue“.
9. Įveskite gėrimo pavadinimą ir paspauskite „Save“.
✓ Dabar profilis ir gėrimas yra išsaugoti.

10.9 Redaguoti gėrimą profilyje

1. Paspauskite „Profiles“.
2. Paspauskite „Profiles“ ekrano apačioje.
3. Paspauskite reikiamą profilį.
4. Pasirinkite gėrimą.
5. Nustatykite gėrimų parametrus.
6. Paspauskite „Save“.
7. Paspauskite „Overwrite“.
8. Paruoškite gėrimą arba spauskite ← norėdami grįžti į meniu.

10.10 Ištrinti gėrimą profilyje

1. Paspauskite „Profiles“.
2. Paspauskite „Profiles“ ekrano apačioje.
3. Pasirinkite ir paspauskite profilį.
4. Paspauskite ant gėrimo.
5. Paspauskite „Delete“.

11 Prisijungimas prie „Home Connect“

Šį prietaisą galima prijungti prie tinklo. Prijungę prietaisą prie mobilaus įrenginio galite valdyti jo funkcijas naudodami „Home Connect“ programėlę, keisti pagrindinius nustatymus ir stebėti jo veikimo būseną.
„Home Connect“ paslaugos teikiamos ne visose šalyse. Galimybė naudotis „Home Connect“ funkcija priklauso nuo „Home Connect“ paslaugų prieinamumo jūsų šalyje. Informacijos apie tai rasite adresu: www.home-connect.com.
„Home Connect“ programėlė padės jums atlikti visą prisijungimo procesą. Norėdami sukonfigūruoti nustatymus, vadovaukitės programėlėje „Home Connect“ pateiktais nurodymais.

Pastabos

- Atkreipkite dėmesį į šioje naudojimo instrukcijoje nurodytas saugos priemones ir įsitikinkite, kad jų laikomasi ir naudojant prietaisą per „Home Connect“ programėlę.
  → *„Sauga“, Puslapis 9*
- Pirmenybė visada teikiama prietaiso tiesioginiam naudojimui. Tuo metu prietaiso negalima valdyti naudojant „Home Connect“ programėlę.

11.1 „Home Connect“ naudojimas

Reikalavimai

- Prietaisas jau yra prijungtas prie elektros tinklo ir įjungtas.
- Turite mobilųjį įrenginį su esama „iOS“ arba „Android“ operacinės sistemos versija, pvz., išmanųjį telefoną.
- Mobilusis prietaisas ir kavos aparatas yra jūsų namų tinklo „WiFi“ signalo veikimo zonoje.
- Programėlė „Home Connect“ įdiegta jūsų mobiliajame įrenginyje.

1. Atidarykite programėlę „Home Connect“ ir nuskaitykite šį QR kodą.
→ *Paveikslėlis 30*
2. Vadovaukitės programėlėje „Home Connect“ pateiktais nurodymais.

11.2 „Home Connect“ nustatymai

Pritaikykite „Home Connect“ savo poreikiams.

„Home Connect“ nustatymus rasite pagrindiniuose prietaiso nustatymuose. Kokie nustatymai rodomi ekrane, priklauso nuo to, ar buvo nustatyta „Home Connect“ funkcija ir ar prietaisas prijungtas prie namų tinklo.

„Home Connect“ nustatymų apžvalga

Čia rasite „Home Connect“ nustatymų ir tinklo nustatymų apžvalgą.

Pagrindiniai nustatymai	Pasirinkimas	Aprašymas
„WiFi“ ryšys	Įjungta Išjungta	Išjunkite belaidžio ryšio modulį ilgesnio nesinaudojimo metu arba norėdami taupyti energiją. **Pastaba:** Tinklo budėjimo režimu prietaisui reikia ne daugiau kaip 2 W.
Nuotolinis paleidimas	Įjungta Išjungta	Įjunkite ir išjunkite nuotolinį prietaiso paleidimą. **Pastaba:** Naudojant programėlę „Home Connect“ galima tik išjungti.
Pridėti mobilųjį įrenginį	–	Prijunkite prietaisą prie programėlės „Home Connect“ arba papildomų paskyrų.
Tinklo informacija	–	Rodyti tinklo informaciją ir prietaiso informaciją.
Ištrinti	–	**Pastaba:** Be tinklo ryšio negalite valdyti prietaiso per „Home Connect“ programėlę.
Programinės įrangos atnaujinimas	–	**Pastaba:** Šis nustatymas galimas tik atnaujinus programinę įrangą.

11.3 Nuotolinė diagnostika

Klientų aptarnavimo tarnyba gali naudoti nuotolinę diagnostiką, kad prisijungtų prie jūsų prietaiso. Susisiekę, turite savo prietaisą laikyti prijungtą prie „Home Connect“ serverio, jei šalyje, kurioje naudojate prietaisą, galima naudoti nuotolinę diagnostiką.
Patarimas: Daugiau informacijos apie nuotolinės diagnostikos prieinamumą jūsų šalyje rasite vietinės svetainės aptarnavimo/palaikymo skiltyje: www.home-con-nect.com.

11.4 Duomenų apsauga

Žr. informaciją apie duomenų apsaugą. Pirmą kartą registruojant prietaisą namų tinkle, prijungtame prie interneto, prietaisas perduos „Home Connect“ serveriui toliau nurodytus duomenis (pirminė registracija):

- Unikalus prietaiso identifikavimas (sudarytas iš prietaiso kodų ir įdiegto „Wi-Fi“ ryšio modulio MAC adreso).

- „Wi-Fi“ ryšio modulio saugumo sertifikatas (siekiant užtikrinti saugų duomenų ryšį).
- Dabartinė prietaiso programinės ir aparatinės įrangos versija.
- Bet kokio ankstesnio gamyklinių nustatymų atstatymo būsena.

Ši pirminė registracija paruošia „Home Connect“ funkcijas naudojimui ir yra reikalinga tik tada, kai norite naudoti „Home Connect“ funkcijas pirmą kartą.
Pastaba: Atkreipkite dėmesį, kad „Home Connect“ funkcijomis galima naudotis tik naudojant „Home Connect“ programėlę.
Informaciją apie duomenų apsaugą galima rasti programėlėje „Home Connect“.

12 Pagrindiniai nustatymai

Galite sukonfigūruoti pagrindinius prietaiso nustatymus pagal savo poreikius ir pasirinkti papildomas funkcijas.

12.1 Pagrindinių nustatymų keitimas

1. Spauskite ⚙.
✓ Ekrane rodomas pagrindinių nustatymų sąrašas.
2. Pakeiskite reikiamą pagrindinį nustatymą.
✓ Prietaisas automatiškai išsaugo pagrindinį nustatymą.
3. Norėdami išeiti iš nustatymų, paspauskite ←.

12.2 Pagrindinių nustatymų apžvalga

Pagrindinių nustatymų apžvalgą rasite čia.

Pagrindiniai nustatymai	Pasirinkimas	Naudojimas
Gėrimų nustatymai	Bean container	Nustatyti pupelių indų paskirstymą.
	Electronic grinding level adjustment	Elektroninis malimo lygio reguliavimas. Nustatykite pagrindinį malimo lygį naudojant „comfortMode“.
	beanIdent System	Pasirinkite naudojamų pupelių tipą. → *„beanIdent“ sistemos naudojimas. Puslapis 21*
	Milk sequence	Pasirinkite pieno ir kavos seką.
	Latte macchiato pause	Pasirinkite pauzę tarp pieno ir kavos.
	Brewing temperature	Nustatykite virimo temperatūrą.
	Resetting beverage parameters	Iš naujo nustatykite gėrimų parametrus.

[1] Priklauso nuo prietaiso specifikacijų

Pagrindiniai nustatymai	Pasirinkimas	Naudojimas
Prietaiso nustatymai	Cup heater[1]	Įjunkite arba išjunkite puodelio šildytuvą[1].
	Automatic shut-off	Nustatykite laiką, po kurio prietaisas išsijungs.
	Display brightness	Nustatykite ryškumą pakopomis.
	Sounds	■ Įjunkite ir išjunkite garsus. ■ Nustatykite garsumą.
	Water hardness	Nustatykite vandens kietumą.
	Language	Nustatykite kalbą.
	Factory settings	Iš naujo nustatykite prietaiso gamyklinius nustatymus.
Personalizavimas	Start category	Nustatykite meniu rodymą po įjungimo, pvz., „Classic“.
	Profile sequence	Nustatykite profilių eiliškumą.
	Beverage sequence in profile	Nustatykite gėrimų seką profilyje.
„Home Connect“	Information about Home Connect	→ *„Home Connect“ nustatymai“, Puslapis 23*
Informacija apie prietaisą	Beverage counter	Rodomas paruoštų gėrimų skaičius.
	Cleaning information	Laikas iki kito vandens filtro keitimo arba priežiūros programos paleidimo.
	Version information	Rodyti tinklo informaciją ir prietaiso informaciją.
	Licence information	Rodyti FOSS licencijos tekstą.
Režimas	Mode for demonstration purposes	Įjunkite arba išjunkite „Demo“ režimą.
Trumpas vartotojo sąsajos vadovas		Susipažinkite su prietaiso nustatymais.
Klientų aptarnavimas		Raskite QR kodą ir konkrečios šalies klientų aptarnavimo skyrių.

[1] Priklauso nuo prietaiso specifikacijų

13 Valymas ir priežiūra

Norint, kad prietaisas ilgai veiktų efektyviai, svarbu jį kruopščiai valyti ir prižiūrėti.

13.1 Indaplovėje plaunami komponentai

Čia rasite komponentų, kuriuos galite plauti indaplove, apžvalgą.

DĖMESIO!
Kai kurie komponentai yra jautrūs karščiui ir gali būti pažeisti, jei juos plausite indaplovėje.

- ▶ Vadovaukitės indaplovės naudojimo instrukcijomis.
- ▶ Indaplovėje plaukite tik indaplovėje plaunamus komponentus.
- ▶ Naudokite tik tokias programas, kuriose komponentai neįkaista daugiau kaip 60 °C.

Galima:
- ■ Lašėjimo padėklas
  - – Lašėjimo plokštelė
  - – Kavos tirščių indas
  - – Mechaninis pripylimo lygio indikatorius
- ■ Pieno sistema su adapteriu
- ■ Pieno indas su dangteliu
- ■ Raudoni virimo įrenginio padėklai
- ■ Pieno indų adapteris[1]

Negalima:
- ■ Vandens indas
- ■ Aromato dangtelis
- ■ Virimo įrenginys
- ■ Virimo įrenginio dangtelis
- ■ Gėrimų pylimo dangtelis

[1] Priklauso nuo prietaiso specifikacijų

13.2 Valymo priemonės

Naudokite tik tinkamas valymo priemones.

DĖMESIO!
Netinkamos valymo priemonės gali pažeisti prietaiso paviršius.

- ▶ Nenaudokite aštrių ar abrazyvinių ploviklių.
- ▶ Nenaudokite valymo priemonių, kurių sudėtyje yra alkoholio arba spirito.
- ▶ Nenaudokite kietų šveitiklių ar valymo kempinėlių.
  Netinkamos valymo priemonės ir kalkių šalinimo priemonės gali sugadinti prietaisą.
- ▶ Nenaudokite grynos citrinos rūgšties, acto ar kitų acto pagrindu pagamintų priemonių prietaisui valyti nuo kalkių.
- ▶ Nenaudokite kalkių šalinimo priemonės su fosforo rūgštimi.

▶ Naudokite tik specialiai šiam prietaisui sukurtas valymo tabletes ir kalkių šalinimo tabletes.
→ *„Priedai“, Puslapis 15*

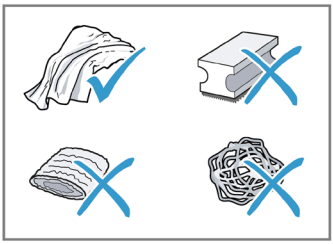

Patarimai

- Kruopščiai išplaukite naujas šluostes, kad pašalintumėte ant jų prilipusią druską. Druska gali sukelti rūdžių plėvelės susidarymą ant nerūdijančio plieno paviršių.
- Kad išvengtumėte korozijos, visada nedelsdami pašalinkite bet kokius kalkių, kavos, pieno ir valymo / kalkių šalinimo tirpalų likučius.

13.3 Prietaiso valymas

⚠ ĮSPĖJIMAS

Elektros smūgio pavojus!
Patekusi drėgmė gali sukelti elektros šoką.

▶ Niekada nemerkite prietaiso ar maitinimo laido į vandenį.
▶ Ant prietaiso kištukinės jungties negalima pilti skysčių.
▶ Prietaiso valymui nenaudokite garų ar aukšto slėgio valymo.

⚠ ĮSPĖJIMAS

Nudegimo pavojus!
Kai kurios prietaiso dalys labai įkaista.

▶ Niekada nelieskite karštų prietaiso dalių.
▶ Prieš liečiant karštas prietaiso dalis, leiskite joms atvėsti.

1. Korpusą, blizgius paviršius ir valdymo skydelį valykite pridėta mikropluošto šluoste.
2. Po to, kai gėrimai buvo išpilstyti, išleidimo sistemą valykite minkšta, drėgna šluoste.
3. Išplaukite vandens indą švariu vandeniu.
4. Jei prietaisas nebuvo naudojamas ilgą laiką, pvz., po atostogų, išvalykite visą prietaisą, įskaitant judančias dalis, pvz., virimo įrenginį arba vandens indą.
Pastaba: Prietaisas prasiplauna automatiškai, jei jį įjungiate, kai jis yra šaltas, arba išjungiate po to, kai jis paruošė kavą. Todėl sistema valosi savaime.

13.4 Lašėjimo padėklo ir kavos tirščių indo valymas

Kasdien išvalykite lašėjimo padėklą ir ištuštinkite kavos tirščių indą, kad ant jų nesusidarytų nuosėdų. Vadovaukitės šios instrukcijos pradžioje pateiktomis iliustruotomis instrukcijomis.
→ *Paveikslėliai 31 - 33*

13.5 Pieno indo valymas

Higienos sumetimais reguliariai valykite pieno indą.
Pieno indą galite plauti indaplovėje.
Vadovaukitės šios instrukcijos pradžioje pateiktomis iliustruotomis instrukcijomis.
→ *Paveikslėliai 22 - 25*

13.6 Priežiūros programos

Jei įdedate ar išimate vandens filtrą arba norite kruopščiai išvalyti prietaisą, naudokite priežiūros programas.

Jūsų prietaisas praneš, kada reikia atlikti priežiūros programą, pvz., valymą.

DĖMESIO!

Netinkamas valymas ir kalkių šalinimas arba delsimas tai atlikti gali sugadinti prietaisą.

- ▶ Nedelsdami atlikite kalkių šalinimo procedūrą pagal instrukcijas.
- ▶ Valymo tabletes galima dėti tik į tablečių skyrelį.
- ▶ Nedėkite kalkių šalinimo tablečių ar kitų produktų į tablečių skyrelį.

Pastabos

- ■ Ekrane rodoma kalkių šalinimo arba valymo proceso eiga.
- ■ Jei prietaisas buvo užrakintas, jį vėl galėsite naudoti tik tada, kai bus atliktas kalkių šalinimo procesas.

Patarimas: Greta automatinio praplovimo proceso, reguliariai išimkite ir valykite virimo įrenginį.

Naudojimasis priežiūros programomis

1. Spauskite .

2. Paspauskite reikiamos programos simbolį.

✓ Ekrane bus rodomi programos nurodymai.

Priežiūros programų apžvalga

Priežiūros programų apžvalgą rasite čia.

Pastaba: Pradžios paveikslėlyje rodomas likęs gėrimų, kuriuos galima išpilstyti iki programos paleidimo, skaičius ir trukmė.

	„INTENZA“	Įdėkite, pakeiskite arba išimkite vandens filtrą.
	Pieno sistemos valymas	Automatiškai išplaukite pieno sistemą.
	„calc'nClean“	Sujunkite valymą ir kalkių šalinimą. Pašalinkite kalkių nuosėdas ir kavos apnašas iš vamzdelių.
	Valymas	Pašalinkite kavos likučius iš vamzdelių.
	Kalkių valymas	Pašalinkite kalkių nuosėdas iš vamzdelių.
	Virimo įrenginio valymas	Ekrane žingsnis po žingsnio rodomas optimalus virimo įrenginio valymas.

	Gėrimų išpylimo angos valymas	Ekrane žingsnis po žingsnio rodomas optimalus išpylimo angos valymas.
	Apsauga nuo užšalimo	Išleiskite skysčius iš vamzdelių, kad apsaugotumėte prietaisą
	Specialus praplovimas	Jei aptarnavimo programa nutraukiama, pvz., dėl elektros energijos tiekimo sutrikimo, prietaisas bus praplautas automatiškai.Tada prietaisas vėl bus paruoštas naudoti.

Patarimai

- Jei paleidžiate nukalkinimo arba „calc‘nClean“ programą, paruoškite mažiausiai 1l talpos indą.
- Jei naudojate vandens filtrą, tai prailgins laiką, kol reikės atlikti priežiūros programą.
- Atskirą nukalkinimą ir valymą galite pakeisti „Calc’nClean“ priežiūros programa.

14 Gedimų šalinimas

Nedidelius prietaiso gedimus galite pašalinti patys. Prieš kreipdamiesi į garantinį aptarnavimą, perskaitykite gedimų šalinimo informaciją. Taip išvengsite nereikalingų išlaidų.

⚠ **ĮSPĖJIMAS**

Elektros smūgio pavojus!
Neteisingai atliktas remontas yra pavojingas.
▶ Prietaiso remonto darbus turi atlikti tik apmokyti specialistai.
▶ Remontuodami prietaisą naudokite tik originalias atsargines dalis.
▶ Jei šio prietaiso maitinimo laidas yra pažeistas, gamintojas, gamintojo klientų aptarnavimo tarnyba arba panašią kvalifikaciją turintis asmuo turi jį iš naujo įdėti, kad būtų išvengta bet kokio pavojaus.

Gedimas	Priežastys ir gedimų šalinimas
Prietaisas nebereaguoja.	Prietaisas turi gedimą. **1.** Ištraukite tinklo kištuką ir palaukite 60 sekundžių. **2.** Vėl įkiškite tinklo kištuką.
„Home Connect“ neveikia tinkamai.	Galimos įvairios priežastys. ▶ Eikite į www.home-connect.com.
Prietaisas leidžia tik vandenį, bet ne kavą.	Prietaisas neaptinka tuščio pupelių indo. ▶ Suberkite kavos pupeles.
	Kavos virimo įrenginio kavos tiekimo anga užsikimšusi. ▶ Išvalykite virimo įrenginį.
	Pupelės per daug aliejingos ir nesukrenta malūnėlyje. ▶ Švelniai stuktelėkite pupelių indą. ▶ Pakeiskite kavos rūšį. ▶ Nenaudokite aliejingų pupelių. ▶ Išvalykite tuščią pupelių indą drėgnu skudurėliu.
	Virimo įrenginys įdėtas netinkamai. **1.** Patikrinkite, ar teisingai įdėtas ir patikimai užfiksuotas virimo įrenginys. **2.** Pastumkite raudoną svirtį į kairę. **3.** Įdėkite virimo įrenginio dangtelį.
Prietaisas neišleidžia pieno putos.	Pieno sistema užteršta. ▶ Pieno sistemą valykite indaplovėje.
	Į pieną neįmerktas pieno vamzdelis. ▶ Naudokite daugiau pieno.

Gedimas	Priežastys ir gedimų šalinimas
Prietaisas neišleidžia pieno putos.	▶ Patikrinkite, ar pieno vamzdelis panardintas į pieną.
	Prietaise susikaupė daug kalkių. ▶ Pašalinkite kalkes iš prietaiso.
Pieno sistema nepaima pieno.	Pieno sistema surinkta neteisingai. ▶ Teisingai surinkite pieno sistemą.
	Pieno indo ir pieno sistemos sudėjimo tvarka yra neteisinga. ▶ Pirmiausia įstatykite pieno sistemą į piltuvėlį, o tada – į pieno indą.
	Į pieną neįdėtas pieno vamzdelis. ▶ Naudokite daugiau pieno. ▶ Patikrinkite, ar pieno vamzdelis panardintas į pieną.
Pieno puta yra per šalta.	Pienas yra per šaltas. ▶ Naudokite šiltą pieną.
Prietaisas neišpila karšto vandens.	Pieno sistema užteršta. ▶ Pieno sistemą praplaukite indaplovėje.
Pieno sistemos nepavyksta surinkti ar išardyti.	Surinkimo tvarka yra neteisinga. ▶ Pirmiausia prijunkite pieno sistemą, o tada pieno indą. Išardydami pirmiausia turite nuimti pieno indą, o tada pieno sistemą.
Prietaisas neišduoda gėrimų.	Vandens filtre yra oro. **1.** Vandens filtrą panardinkite į vandenį angomis į viršų, kol nebeliks oro burbuliukų. **2.** Vėl įdėkite filtrą. ▶ Stipriai įspauskite vandens filtrą tiesiai į indo jungtį.
	Vandens indą užkemša kalkių nuosėdų šalinimo priemonės likučiai. **1.** Išimkite vandens indą. **2.** Kruopščiai išvalykite vandens indą.
Ant prietaiso vidinio paviršiaus laša vanduo.	Lašėjimo padėklas buvo išimtas per anksti. ▶ Prieš nuimdami lašėjimo padėklą palaukite kelias sekundes po to, kai buvo paruoštas paskutinis gėrimas.
Virimo įrenginio nepavyksta išimti.	Užrakinimo įtaiso nepavyksta atlaisvinti, užstrigo virimo įrenginys. ▶ Išjunkite prietaisą ir vėl įjunkite po 3 minučių.

Gedimas	Priežastys ir gedimų šalinimas
Malūnėlis neįsijungia.	Prietaisas yra per karštas. **1.** Atjunkite prietaisą nuo elektros tinklo. **2.** Palaukite 1 valandą, kad prietaisas atvėstų.
Malūnėlis nemala kavos pupelių, nors kavos pupelių indas pilnas.	Pupelės per daug riebios ir nesukrenta į malūnėlį. ▶ Švelniai stuktelėkite pupelių indą. ▶ Pakeiskite kavos rūšį. ▶ Nenaudokite aliejingų pupelių. ▶ Išvalykite tuščią pupelių indą drėgnu skudurėliu.
Kavos ar pieno putų kokybė labai skiriasi.	Prietaise susikaupė daug kalkių. ▶ Pašalinkite kalkes iš prietaiso.
Pieno putos kokybė labai skiriasi.	Pieno putos kokybė priklauso nuo naudojamos pieno ar augalinės alternatyvos rūšies. ▶ Optimizuokite rezultatą pasirinkdami kitą pieno arba augalinio gėrimo tipą.
Kava neišduodama arba išduodama lėčiau.	Nustatytas per smulkus malimo lygis. ▶ Nustatykite stambesnį malimo lygį.
Nustatytas kiekis nepasiektas.	Prietaise susikaupė daug kalkių. ▶ Pašalinkite kalkes iš prietaiso.
	Vandens filtre yra oro. **1.** Vandens filtrą panardinkite į vandenį angomis į viršų, kol nebeliks oro burbuliukų. **2.** Vėl įdėkite filtrą.
	Prietaisas yra užterštas. ▶ Išvalykite virimo įrenginį. ▶ Nuvalykite apnašas ir išvalykite prietaisą.
Kava neturi putos.	Kavos tipas nėra optimalus. ▶ Naudokite kavos rūšį, kurioje yra daugiau robustos pupelių. ▶ Naudokite tamsesnio skrudinimo pupeles.
	Pupelės nebėra šviežios. ▶ Naudokite šviežias pupeles.
	Malimo lygis netinkamas kavos pupelėms. ▶ Nustatykite smulkesnį malimo nustatymą.
Kava yra per rūgšti.	Nustatytas per stambus malimo lygis. ▶ Nustatykite smulkesnį malimo režimą.

Gedimas	Priežastys ir gedimų šalinimas
Kava yra per rūgšti.	Kavos tipas nėra optimalus. ▶ Naudokite kavos rūšį, kurioje yra daugiau robustos pupelių. ▶ Naudokite tamsesnio skrudinimo pupeles.
Kava yra per karti.	Nustatytas per smulkus malimo lygis. ▶ Nustatykite stambesnį malimo lygį.
	Kavos tipas nėra optimalus. ▶ Pakeiskite kavos rūšį.
Kavoje jaučiamas degėsių prieskonis.	Nustatytas per smulkus malimo lygis. ▶ Nustatykite stambesnį malimo lygį.
	Kavos tipas nėra optimalus. ▶ Pakeiskite kavos rūšį.
	Nustatyta per aukšta kavos temperatūra. ▶ Nustatykite žemesnę kavos temperatūrą.
Kavos tirščiai nėra suspausti ir yra per drėgni.	Malimo lygis nėra optimaliai nustatytas. ▶ Nustatykite stambesnį arba smulkesnį malimo nustatymą.
	Pupelės yra per aliejingos. ▶ Naudokite kitos rūšies pupeles.
Ekrane rodomas užrašas „Please insert brewing unit“.	Netinkamai įdėtas dangtelis. **1.** Patikrinkite, ar teisingai įdėtas ir patikimai užfiksuotas virimo įrenginys. **2.** Pastumkite raudoną svirtį į kairę. **3.** Įdėkite virimo įrenginio dangtelį.
Ekrane rodomas užrašas „Please fill water tank“, nors vandens indas yra pilnas.	Vandens indas įdėtas neteisingai. ▶ Tinkamai įstatykite vandens indą.
	Vandens inde yra gazuotas vanduo. ▶ Pripildykite vandens indą šviežiu vandeniu.
	Plūdė užstrigo vandens inde. **1.** Išimkite vandens indą. **2.** Kruopščiai išvalykite vandens indą.
	Naujas vandens filtras nebuvo išplautas, kaip nurodyta instrukcijose. **1.** Išplaukite vandens filtrą pagal instrukcijas. **2.** Įdėkite vandens filtrą.

Gedimas	Priežastys ir gedimų šalinimas
Ekrane rodomas užrašas „Please fill water tank“, nors vandens indas yra pilnas.	Vandens filtre yra oro. **1.** Vandens filtrą panardinkite į vandenį angomis į viršų, kol nebeliks oro burbuliukų. **2.** Vėl įdėkite filtrą.
	Vandens filtras yra senas. ▶ Įdėkite naują vandens filtrą.
	Vandens inde esančios kalkių nuosėdos blokuoja sistemą. **1.** Kruopščiai išvalykite vandens indą. **2.** Paleiskite kalkių šalinimo programą.
Ekrane rodomas užrašas „Please clean brewing unit“.	Virimo įrenginys yra užterštas. ▶ Išvalykite virimo įrenginį.
	Mechanizmo dalys sukietėjo. ▶ Išvalykite virimo įrenginį.
Ekrane rodomas užrašas „Incorrect voltage“.	Yra problemų su maitinimo šaltiniu. ▶ Prietaisą galima naudoti tik esant 220-240 V įtampai.
Ekrane rodomas užrašas „Restart appliance“.	Prietaisas turi gedimą. **1.** Ištraukite tinklo kištuką ir palaukite 60 sekundžių. **2.** Vėl įkiškite tinklo kištuką.
Ekrane labai dažnai rodomas “ “.	Nukalkintame vandenyje vis dar yra nedidelis kiekis kalkių. **1.** Įdėkite naują vandens filtrą. **2.** Nustatykite atitinkamą vandens kietumą.
	Naudojama netinkama arba per mažai kalkių šalinimo priemonės. ▶ Šalindami kalkes naudokite tik atitinkamas tabletes.
	Priežiūros programa nebuvo visiškai įvykdyta. ▶ Paleiskite „Specialaus skalavimo“ priežiūros programą. → *„Priežiūros programos“, Puslapis 28*

15 Transportavimas, saugojimas ir šalinimas

15.1 Apsaugos nuo užšalimo įjungimas

Saugokite prietaisą nuo šalčio transportavimo ir sandėliavimo metu.
DĖMESIO!
Transportuojant arba sandėliuojant prietaisą, jame esantys skysčio likučiai gali jį sugadinti.
▶ Prieš transportuodami ar sandėliuodami ištuštinkite vamzdelių sistemą.
1. Paleiskite „Apsauga nuo užšalimo“ programą.
→ *„Priežiūros programų apžvalga“, Puslapis 29*
2. Atjunkite prietaisą nuo elektros tinklo.

15.2 Senų prietaisų šalinimas

Vertingos žaliavos gali būti pakartotinai panaudotos perdirbant.
1. Atjunkite prietaisą nuo elektros tinklo.
2. Perpjaukite maitinimo laidą.
3. Šalinkite prietaisą aplinkai nekenksmingu būdu. Informacijos apie dabartinius šalinimo būdus teiraukitės specializuoto pardavėjo arba vietos valdžios institucijos.

Šis prietaisas paženklintas pagal Europos direktyvą 2012/19/ES dėl naudotų elektros ir elektroninių prietaisų (elektros ir elektroninės įrangos atliekų - EEĮA).

Šiose gairėse nustatoma visoje ES taikoma naudotų prietaisų grąžinimo ir perdirbimo sistema.

16 Klientų aptarnavimas

Su funkcijomis susijusias originalias atsargines dalis pagal atitinkamą Ekologinio dizaino užsakymą galima įsigyti Klientų aptarnavimo tarnyboje ne trumpesniam kaip 7 metų laikotarpiui nuo tos dienos, kai jūsų prietaisas buvo pateiktas rinkai Europos ekonominėje erdvėje.
Pastaba: Pagal gamintojo suteiktos garantijos sąlygas Klientų aptarnavimo tarnyba galima naudotis nemokamai. Išsamią informaciją apie garantinį laikotarpį ir garantijos sąlygas jūsų šalyje rasite pridėtame klientų aptarnavimo kataloge, mūsų klientų aptarnavimo tarnyboje, pas savo pardavėją arba mūsų interneto svetainėje.
Kreipdamiesi į Klientų aptarnavimo skyrių, turėsite nurodyti gaminio numerį (E-Nr.), gamybos numerį (FD) ir nuoseklią prietaiso numeraciją (Z-Nr.). Klientų aptarnavimo kontaktinę informaciją rasite pridėtame Klientų aptarnavimo kataloge arba mūsų interneto svetainėje.

16.1 Gaminio numeris (E-Nr.), gamybos numeris (FD) ir nuoseklioji numeracija (Z-Nr.)

Gaminio numerį (E-Nr.), gamybos numerį (FD) ir nuoseklią prietaiso numeraciją (Z-Nr.) rasite prietaiso duomenų lentelėje.

Užsirašykite prietaiso duomenis ir klientų aptarnavimo tarnybos telefono numerį, kad galėtumėte greitai juos vėl rasti.

17 Techninės specifikacijos

Įtampa	220-240 V ~
Dažnis	50 Hz
Prijungimo galia	1500 W
Didžiausias statinis pompos slėgis	20 bar
Didžiausia vandens indo talpa (be filtro)	2,3 l
Didžiausia pupelių indo talpa	375 g
Didžiausia dešiniojo/kairiojo pupelių indo talpa	260 g /280 g
Maitinimo kabelio ilgis	100 cm
Prietaiso aukštis	40 cm
Prietaiso plotis	32 cm
Prietaiso gylis	47 cm
Svoris, tuščias	12 kg
Malūnėlio tipas	Keraminis

17.1 Informacija apie nemokamą ir atvirojo kodo programinę įrangą

Šiame produkte yra programinės įrangos komponentų, kuriuos autorių teisių turėtojai licencijuoja kaip nemokamą arba atvirojo kodo programinę įrangą.

Taikoma licencijos informacija saugoma jūsų buitiniame prietaise. Naudodamiesi „Home Connect“ programėle taip pat galite pasiekti taikomą licencijos informaciją:

„Profile -> Legal information -> Licence information“.[1] Licenciją galite atsisiųsti iš prekės ženklo produkto interneto svetainės. (Ieškokite savo prietaiso modelio ir papildomų dokumentų gaminio svetainėje). Taip pat galite prašyti atitinkamos informacijos iš oss-request@bshg.com arba BSH Hausgeräte GmbH,
Carl-Wery-Str. 34, 81739

Miunchenas, Vokietija.

Pirminis kodas bus pateiktas jums paprašius.

Prašymą siųskite adresu oss-request@bshg.com arba BSH Hausgeräte GmbH, Carl-Wery-Str. 34, 81739 Miunchenas, Vokietija.

Tema: „OSSREQUEST“

Užklausos pateikimo išlaidos bus priskaičiuotos iš jūsų. Šis pasiūlymas galioja trejus metus nuo įsigijimo datos arba bent jau tol, kol teikiame pagalbą ir atsargines dalis atitinkamam prietaisui.

18 Atitikties deklaracija

„BSH Hausgeräte GmbH“ pareiškia, kad prietaisas su „Home Connect“ funkcija atitinka pagrindinius reikalavimus ir kitas susijusias Direktyvos 2014/53/ES nuostatas.

Išsamią RED atitikties deklaraciją rasite internete adresu siemens-home.bsh-group.com tarp papildomų dokumentų savo prietaiso gaminio puslapyje.

[1] Priklauso nuo prietaiso specifikacijų

„BSH Hausgeräte GmbH“
Carl-Wery-Straße 34
81739 Miunchenas, VOKIETIJA
siemens-home.bsh-group.com

Pagaminta „BSH Hausgeräte GmbH“ pagal „Siemens AG“ prekės ženklo licenciją

8001234144 (020413)
lt