CafeRomatica

NICR 5..

Pilnīgi automātisks kafijas centrs

Lietotāja rokasgrāmata un noderīgi padomi

NIVONA

Kaisle pēc kafijas

RAŽOTS PORTUGĀLĒ

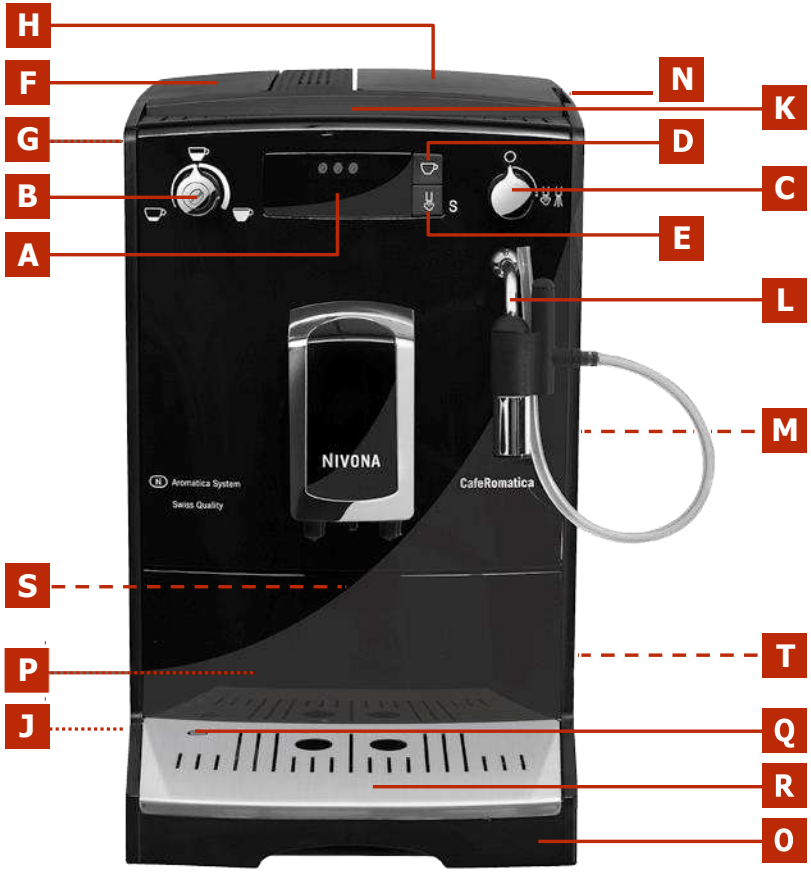

A Ekrāns

B Dzēriena stipruma un tilpuma slēdzis

C Tvaika un karstā ūdens vārstuļa vadības slēdzis

D Kafijas pagatavošanas taustiņš

E Tīrīšanas / tvaika uzsildīšanas taustiņš

F Ūdens rezervuāra vāks

G Ūdens rezervuārs

H Kafijas pupiņu konteinera vāks

J Taustiņš Iesl./Izsl.

K Paliktnis tasītēm

L Snīpītis tvaika un karstā ūdens padevei, autokapučinators Spumatore

M Servisa durtiņas

N Maltas kafijas nodalījuma vāks

O Paliktnis pilienu savākšanai

P Tekne izmantotajai kafijai
(atrodas iekšpusē)

Q Paliktņa piepildīšanās indikators-pludiņš

R Režģis

S Rūpnīcas plāksnīte ar modeļa nosaukumu
(atrodas uz iekšējās sieniņas zem paliktņa)

T Nodalījums barības vada uzglabāšanai

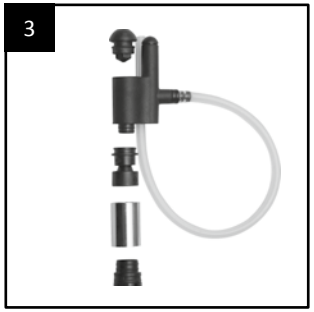

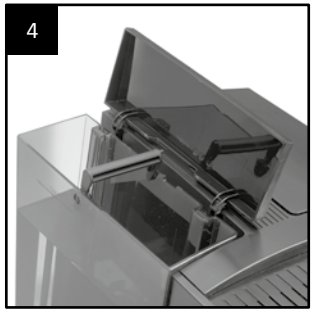

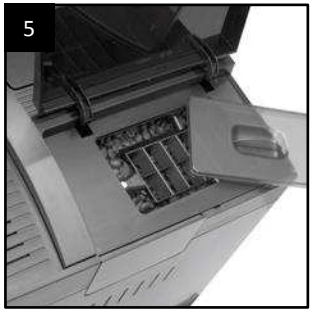

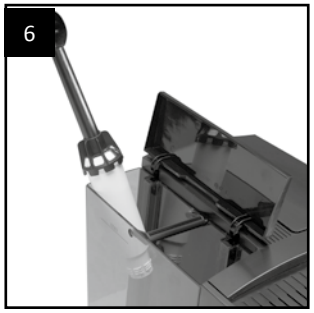

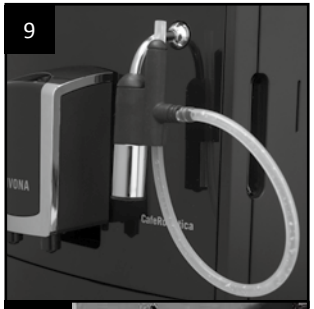

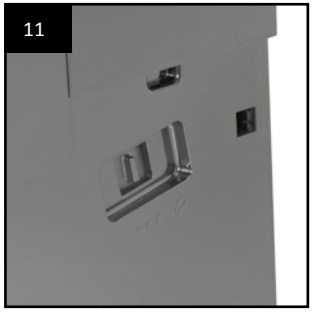

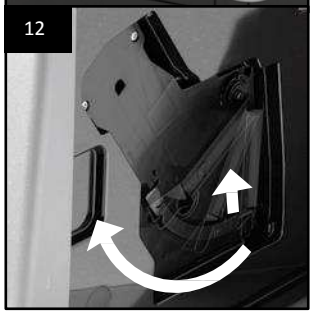

Simboli, kas tiek izvadīti uz ekrāna

S1 Ūdens rezervuārs	**S7** Kaļķakmens iznīcināšana
S2 Paliktnis	**S8** Automātiskā izslēgšanās
S3 Stiprums	**S9** Temperatūra
S4 Nodalījums samaltajai kafijai	**S10** Skalošana
SP 2 tasītes	**S11** Tīrīšana
S6 Filtrs	**S12** Tvaika vārstulis
	S13 Svītriņas

Cienījamais pircēj!

Mēs pateicamies Jums par augsti kvalitatīvas kompānijas NIVONA produkcijas izvēli.

Lai izmantotu visas Jūsu iegādātās NIVONA mašīnas iespējas, lūdzam Jūs uzmanīgi izlasīt doto rokasgrāmatu. Pirmkārt, ir jāiepazīstas ar drošības instrukciju.

Glabājiet lietotāja rokasgrāmatu drošā vietā. Instrukcija var Jums noderēt uzziņām vai nododot Jūsu mašīnu nākamajiem lietotājiem.

Vēlam Jums gūt baudu no kafijas, kas pagatavota augsti kvalitatīvajā NIVONA kafijas-centrā. Ar cieņu. Tirdzniecības dīleris, kā arī NIVONA kompānija-ražotājs.

Pirkums veikts veikalā

Vieta, datums

1. DROŠĪBAS INSTRUKCIJA 7

2. IEVADS LIETOŠANĀ 9

2.1 Mašīnas sagatavošana 9
2.2 Galvenie vadības elementi 9
2.3 Ūdens rezervuāra un kafijas pupiņu konteinera 10
2.4 Mašīnas ieslēgšana un sistēmas piepildīšana 10
2.5 Darbības režīms ar filtru 11
2.6 Darbības režīms bez filtra un ūdens cietības līmeņa uzstādīšana 11
2.7 Automātiskās izslēgšanās laiks 12
2.8 Temperatūra 13
2.9 Automātiska skalošana pēc izslēgšanās 13
2.10 Kafijas dzirnaviņu uzstādījumi 14
2.11 Atgriešanās pie sākotnējiem uzstādījumiem (Reset) 14

3. KAFIJAS PAGATAVOŠANA. 14

3.1 Mašīnas ieslēgšana 14
3.2 Kafijas stipruma līmenis 15
3.3 Ūdens daudzums 15
3.4 Vienas kafijas tasītes pagatavošana 15
3.5 Divu kafijas tasīšu pagatavošana 16
3.6 Iepriekš samaltās kafijas izmantošana 16
3.7 Karstā ūdens pagatavošana (piemēram, tējai) 16
3.8 Piena putošana un kapučīno pagatavošana 17

4. TĪRĪŠANA UN APKALPOŠANA 17

4.1 Filtra maiņa 18
4.2 Tīrīšanas programma 18
4.3 Kaļķakmens iznīcināšana 19
4.4 Regulāra tīrīšana manuālā režīmā 21
4.5 Vārīšanas bloka tīrīšana 21

5. SISTĒMAS ZIŅOJUMI 22

6. PATSTĀVĪGA BOJĀJUMU NOVĒRŠANA 23

7. SASTĀVDAĻAS UN AKSESUĀRI 24

8. SERVISA APKALPOŠANA, GARANTIJA, EKOLOĢIJA 24

9. TEHNISKIE RAKSTURLIELUMI 25

1. Drošības instrukcija

- Dotā mašīna var būt izmantota tikai tiem mērķiem, kuriem tā ir paredzēta (izmantošanai mājās), bet ne komerciālajam pielietojumam (skat. Garantijas noteikumi). Pretējā gadījumā garantijas saistības skaitās par spēkā neesošām.
- Darba spriegumam ir jāatbilst spriegumam tīklā. Skat. plāksnīti / uzlīmi ar mašīnas modeļa nosaukumu (zīm. 1/S).
- Ir aizliegts izmantot mašīnu gadījumā, kad ir bojāts barošanas kabelis vai mašīnas korpuss. Turiet barošanas kabeli tālu no karstām detaļām.
- Ne velciet aiz kabeļa, lai atslēgtu mašīnu no tīkla.
- Obligāti izpildiet zemāk norādītās instrukcijas tīrīšanai un kaļķakmens iznīcināšanai. Pretējā gadījumā garantijas saistības skaitās par spēkā neesošām.
- Pirms mašīnas tehniskās apkalpošanas vai tīrīšanas ir nepieciešams pārliecināties, ka mašīna ir izslēgta un atslēgta no elektriskā tīkla.
- Uzstādiet mašīnu tikai uz taisnas horizontālas virsmas un izmantojiet to tikai iekštelpās. Nekad neuzstādiet mašīnu uz karstas virsmas vai atvērtas uguns tuvumā.
- **Bērni** vecāki par 8 gadiem un personas ar ierobežotām fiziskām, sensorām vai garīgām spējām, tajā skaitā personas ar nepietiekamām zināšanām vai pieredzi var izmantot doto mašīnu tikai tad, kad atrodas to cilvēku uzraudzībā, kas atbild par viņu drošību; vai arī tad, kad viņi ir iepazīstināti ar mašīnas drošas ekspluatācijas noteikumiem un apzinās visus ar ekspluatāciju saistītus draudus. **Neļaujiet bērniem** rotaļāties ar mašīnu. **Bērniem** ir aizliegts bez uzraudzības veikt mašīnas tīrīšanu un **apkalpošanu**. Bērniem līdz 8 gadiem ir aizliegta pieeja pie mašīnas un barošanas kabeļa.

- Vienmēr atslēdziet mašīnu no tīkla ilglaicīgas prombūtnes laikā.
- Neatstājiet mašīnu ieslēgtu bez nepieciešamības. Aizliegts iegremdēt mašīnu ūdenī.
- Aizliegts mazgāt mašīnu vai tās atsevišķās daļas trauku mazgājamajā mašīnā. Pretējā gadījumā garantijas saistības skaitās par spēkā neesošām.
- Defekta rašanās gadījumā nekavējoties atslēdziet mašīnu (nevelciet aiz kabeļa vai mašīnas tās atslēgšanai).
- Ražotājs nenes atbildību par mašīnas bojājumiem, kas radušies mašīnas nepareizas apkalpošanas, nepienācīgas izmantošanas vai nekvalificēta remonta rezultātā. Šajos gadījumos mašīnas garantijas apkalpošana netiek veikta.
- Iekšējās kafijas dzirnaviņas izmantojiet tikai apceptu kafijas pupiņu samalšanai. Aizliegts tās izmantot citu produktu samalšanai! Katru reizi pārbaudiet, lai kafijas pupiņu konteinerā nebūtu nekas cits, izņemot pupiņas, citādi garantijas saistības tiks uzskatītas par spēkā neesošām.
- Remonta nepieciešamības gadījumā, tajā skaitā, ja nepieciešams nomainīt barošanas kabeli, no sākuma piezvaniet uz tehniskās apkalpošanas dienestu vai vērsieties pie tirdzniecības dīlera, kurš Jums pārdeva mašīnu, - un sūtiet mašīnu, saskaņā ar vienošanos un ievērojot dotās Ekspluatācijas rokasgrāmatas punktu 8, uz kompānijas NIVONA servisa apkalpošanas centru (NIVONA servisa dienesta telefona numuru Jūsu valstī var atrast kompānijas mājas lapā www.nivona.com).
- Lai izvairītos no nelaimes gadījumiem un bojājumiem, bojāta barošanas kabeļa remontu var veikt tikai ražotājs, autorizēts servisa apkalpošanas dienests vai kvalificēts speciālists.

⚠ Brīdinājums: Elektriskā aprīkojuma remontu var veikt tikai kvalificēts profesionālis! Neprofesionāls remonts var novest pie lietotājam bīstamu situāciju rašanās. Ražotājs nenes atbildību par bojājumiem, kurus izsaukusi mašīnas nepareiza vai nepienācīga apkalpošana / remonts.

⚠ Brīdinājums: taustiņa Iesl./Izsl. (zīm.1/J) piespiešana vārīšanas procesa gaitā var sabojāt mašīnu! Veiciet izslēgšanu tikai tad, kad ierīce atrodas bezdarbības stāvoklī!

⚠ Brīdinājums: apdegumu bīstamība! Izlaižot tvaiku vai karsto ūdeni sargieties no šļakstiem no snīpīša (zīm. 1/L), kas var novest pie apdegumiem; pieskarties karstā ūdens vai tvaika padeves snīpītim / autokapučinatoram Spumatore drīkst tikai pēc to atdzišanas.

CE – Dotā mašīna atbilst EG normām.

2. Ievads lietošanā

(obligāti izlasiet un izpildiet pirms mašīnas pirmās izmantošanas!)

2.1 Mašīnas sagatavošana

→ Uzmanīgi atbrīvojiet mašīnu un visas tās daļās no iepakojuma. Piegādes komplektā ietilpst:

- lietotāja rokasgrāmata;
- garantijas talons;
- mērkarote ar montāžas instrumentu filtra uzstādīšanai;
- divas tīrīšanas tabletes;
- viens Claris filtrs;
- viena testa strēmelīte ūdens cietības noteikšanai.

ⓘ **Piezīme: servisa apkalpošanas veikšanai mašīnai ir jābūt nosūtītai uz servisa apkalpošanas dienestu pa pastu oriģinālā iepakojumā. Tāpēc ir nepieciešams saglabāt oriģināla iepakojuma komplektu, tajā skaitā putuplasta ieliktņus.**

→ Novietojiet kafijas mašīnu uz stabilas un sausas darba virsmas.

→ Pieslēdziet ierīci tīklam, ar pienācīgā veidā uzstādītās rozetes palīdzību.

→ Jūsu mašīnā ir nodalījums barošanas vada uzglabāšanai. Ja barošanas kabelis ir pārāk garš, tā atlikušo daļu var novietot barošanas vada uzglabāšanas nodalījumā (zīm. 1/T) mašīnas aizmugurē.

2.2 Galvenie vadības elementi

Pirms pamata uzstādījumu izpildes un pirms pirmās mašīnas izmantošanas iepazīstieties ar kafijas-centra galvenajiem vadības elementiem.

- **Taustiņš Iesl./Izsl.** (zīm. 1/J): Lai ieslēgtu mašīnu, piespiediet taustiņu, lai izslēgtu – piespiediet taustiņu atkārtoti.
- **Dzēriena stipruma un tilpuma slēdzis** (zīm. 1/B): Vairākas reizes piespiežot kafijas pupiņas attēlu, tiek īstenota kafijas stipruma izvēle: 1 kafijas pupiņa – vāja, 2 kafijas pupiņas – vidēja, 3 kafijas pupiņas – stipra.

Pagriežot ūdens daudzuma kontroles rokturi, ūdens tilpums uz tasīti palielinās, bet pa kreisi – samazinās.

- **Tvaika un karstā ūdens vārstuļa vadības rokturis** (zīm. 1/C): pirms ieslēgšanas novietojiet jebkādu tilpni zem tvaika un karstā ūdens padeves snīpīša / autokapučintaora Spumatore (zīm. 1/L).
  Lai atvērtu tvaika un karstā ūdens vārstuli, pagrieziet rokturi pa labi līdz galam. Lai pārtrauktu tvaika un karstā ūdens padevi, pagrieziet rokturi pa kreisi līdz galam.
- **Kafijas pagatavošanas taustiņš** (zīm. 1/D): Novietojiet vienu vai divas tasītes zem kafijas dozatora (zīm. 7 un 8).
  Vienas kafijas porcijas pagatavošanai piespiediet kafijas pagatavošanas pogu vienu reizi. Lai pagatavotu divas kafijas porcijas, piespiediet taustiņu divas reizes.
- **Tīrīšanas / tvaika uzsildīšanass servisa taustiņš** (zīm. 1/E): Kad S10 taustiņš S deg, tā piespiešana palaiž skalošanas procesu. Kad S10 taustiņš S **nedeg**, tā piespiešana palaiž tvaika uzsildīšanas procesu.
  Piespiediet taustiņu un paturiet to vairāk nekā 3 sekundes, lai atvērtu pamata uzstādījumu izvēlni.
  Piespiediet taustiņu atkārtoti un paturiet to vairāk nekā 3 sekundes, lai izietu no pamata uzstādījumu izvēlnes.
- **Pēc augstuma regulējams kafijas dozators:** Dozators ir regulējams pēc augstuma un var būt pacelts vai nolaists atkarībā no tasītes izmēra.

2.3 Ūdens rezervuāra un kafijas pupiņu konteinera piepildīšana

→ Atveriet vāku kafijas mašīnas labajā pusē (zīm. 1/F) un izvelciet ūdens rezervuāru (zīm. 4). Noskalojiet to ar tīru un aukstu ūdeni.

→ Piepildiet rezervuāru līdz maksimālajai atzīmei un novietojiet to atpakaļ mašīnā. Pārlieciniet par to, ka rezervuārs ir uzstādīts pareizi (uzstādīšanas laikā ir jābūt dzirdamam raksturīgam klikšķim).

⚠ **Brīdinājums: Rezervuāru piepildiet tikai ar tīru aukstu ūdeni! Neizmantojiet gāzētu ūdeni vai citus šķīdumus! Pretējā gadījumā garantijas saistības skaitās par spēkā neesošām.**

→ Atveriet kafijas pupiņu konteinera vāku kafijas mašīnas labajā pusē (zīm. 1/H). Izmantojiet tikai apceptas kafijas pupiņas bez piedevām (zīm. 5). Aizveriet vāku.

⚠ **Brīdinājums: Neizmantojiet pupiņas, kas satur piedevas, kas pievienotas cepšanas procesa laikā vai pēc tam (piemēram, cukuru). Piedevas var sabojāt kafijas dzirnaviņu mehānismu. Šādā gadījumā nepieciešamais remonts nav sedzams ar garantiju.**

2.4 Mašīnas ieslēgšana un sistēmas piepildīšana

ⓘ **Piezīme: Izmantojot mašīnu pirmo reizi, var rasties problēmas ar ūdens padevi. Mašīna norādīs uz to sekojošā veidā: pēc tam, kad pēc taustiņa Iesl./Izsl. piespiešanas mašīna ieslēgsies, uz ekrāna iedegsies simbols S12.**

→ Pieslēdziet mašīnu elektrotīklam, iespraužot dakšu rozetē.

→ Ieslēdziet mašīnu, piespiežot taustiņu Iesl./Izsl. (zīm. 1/J).

Pēc īsa laika uz ekrāna parādīsies simbols S12.

→ Novietojiet pietiekami lielu tilpni (min. 0,5l) zem tvaika un karstā ūdens padeves snīpīša / autokapučinatora Spumatore (zīm. 1/L) un pagrieziet tvaika un karstā ūdens vārstuļa vadības rokturi (zīm. 1/C) pa labi līdz galam.

Sistēma piepildīsies ar ūdeni, tiks veikta skalošana caur tvaika un karstā ūdens padeves snīpīti / kapučinatoru. Šis process beigsies automātiski.

→ Pēc tam pagrieziet tvaika un karstā ūdens vārstuļa vadības rokturi (zīm. 1/C) pa kreisi līdz galam. Iedegsies simbols S10 S .

→ Piespiediet tīrīšanas / tvaika uzsildīšanas taustiņu (zīm. 1/E). Kafijas mašīna gatava izmantošanai.

2.5 Darbības režīms *ar filtru*

Jūs varat izvēlēties darbības režīmu ar filtru vai bez filtra.

Filtrs Claris ietilpst mašīnas komplektā. Izmantojot šo filtru, Jums vajadzēs retāk veikt kaļķakmens iznīcināšanas procedūru, jo filtrs samazina ūdens cietības līmeni. Pēc noklusējuma ir uzstādīts režīms „Filtra nav".

→ Iztukšojiet ūdens rezervuāru (zīm. 4) un uzmanīgi ieskrūvējiet filtru speciālajā piestiprinājuma vietā rezervuāra iekšienē ar speciāla instrumenta palīdzību mērkarotes galā. (zīm. 6).

Claris filtrs ietilpst Jūsu mašīnas komplektā tikai NIRC530

⚠ **Brīdinājums: neieskrūvējiet filtru pārāk stipri, lai nesabojātu vai nesaliektu to.**

→ Piepildiet rezervuāru ar svaigu ūdeni un ievietojiet to atpakaļ mašīnā.

→ Piespiediet tīrīšanas / tvaika uzsildīšanas taustiņu (zīm. 1/E) un paturiet to vairāk par 3 sekundēm, lai atvērtu pamata uzstādījumu izvēlni.

Iedegsies simbols S7 un līdz 4 svītriņām ekrāna lejasdaļā.

→ Piespiediet kafijas pagatavošanas taustiņu (zīm. 1/D) tik ilgi, līdz iedegsies simbols S6 , lai mainītu mašīnas uzstādījumus uz darbības režīmu ar filtru.

→ Piespiediet tīrīšanas / tvaika uzsildīšanas taustiņu (zīm. 1/E) izvēlētā režīma apstiprinājumam.

Uz ekrāna sāks mirgot simbols S6 un iedegsies simbols S12 .

→ Novietojiet pietiekami lielu tilpni (min. 0,5l) zem tvaika un karstā ūdens padeves snīpīša / autokapučinatora Spumatore (zīm. 1/L) un pagrieziet tvaika un karstā ūdens vārstuļa vadības rokturi (zīm. 1/C) pa labi līdz galam.

Tiek veikta sistēmas skalošana. Uz ekrāna mirgo simbols S6 .

→ Uzgaidiet līdz ūdens pārstās tecēt no tvaika un karstā ūdens padeves snīpīša / kapučinatora.

Uz ekrāna parādīsies simbols S12 .

→ Pagrieziet tvaika un karstā ūdens vārstuļa vadības rokturi (zīm. 1/C) pa kreisi līdz galam.

Uz ekrāna parādīsies vienas, divu vai trīs kafijas pupiņu attēls atkarībā no iepriekš veiktajiem uzstādījumiem. Kafijas mašīna gatava lietošanai.

ⓘ **Piezīme: darbības režīmā ar filtru ūdens cietības līmenis automātiskie tiks uzstādīts uz vērtības 1! Jums nāksies veikt kaļķakmens iznīcināšanas procedūru – to ir nepieciešams veikt katru reizi, kad uz ekrāna parādīsies attiecīgais paziņojums. Kaļķakmens iznīcināšanas procedūra var būt veikta tikai pēc FILTRA NOŅEMŠANAS.**

Filtrs zaudē savu efektivitāti pēc apmēram 50l ūdens apstrādes (skat. punktu 4.1 Filtra maiņa).

⚠ **Brīdinājums: pat ja mašīna tiek izmantota reti un uz ekrāna parādās paziņojums „Nomainiet filtru" (simbols S6), nepieciešams mainīt filtru ne retāk kā reizi divos mēnešos (skat. punktu 4).**

2.6 Darbības režīms *bez filtra* un ūdens cietības līmeņa uzstādīšana

Kaļķakmens iznīcināšanas procedūru biežums ir atkarīgs no ūdens cietības Jūsu reģionā. Lai sistēma pareizi rādītu, kad ir nepieciešams atbrīvoties no kaļķakmens, ir nepieciešams veikt pareizu ūdens cietības līmeņa uzstādīšanu **pirms pirmās** mašīnas **izmantošanas**.

Ja mašīna darbojas ar filtru un ja ir veikts attiecīgs uzstādījums (skat. augstāk), tad ūdens cietības līmenis tiek automātiski uzstādīts uz 1.

Veiciet ūdens cietības analīzi, ar testēšanas strēmelītēm, kas ietilpst kafijas mašīnas komplektā.

→ Iegremdējiet strēmelīti ūdenī, izņemiet un nedaudz sapuriniet to.

→ Apmēram pēc minūtes Jūs iegūsiet rezultātu, saskaitot sarkano punktiņu skaitu uz testēšanas strēmelītes.

→ Ūdens cietības līmeņa noteikšana un uzstādīšana tiek veikta sekojošā veidā:

Testa strēmelīte / cietība = simbols

1 sarkans punkts / 1-7° = cietības līmenis 1 = 1 sarkana svītriņa
2 sarkani punkti / 8-14° = cietības līmenis 2 = 2 sarkanas svītriņas
3 sarkani punkti / 15-21° = cietības līmenis 3 = 3 sarkanas svītriņas
4 sarkani punkti / >21° = cietības līmenis 4 = 4 sarkanas svītriņas

Piezīme: Ja neviens punkts uz testējamās strēmeles nekļūst sarkans, cietības līmeni ir nepieciešams uzstādīt uz minimālo līmeni 1.

Brīdinājums: ja Jūs vairs nevēlaties izmantot filtru, ir jāmaina ūdens cietības līmeņa uzstādījums. Tas ir ļoti svarīgi, jo atkarībā no ūdens cietības, mašīnu bez filtra vajadzēs krietni vien biežāk attīrīt no kaļķakmens (kafijas mašīnā pēc noklusējuma ir uzstādīts darbības režīms bez filtra ar ūdens cietības līmeni 3!).

→ Piespiediet tīrīšanas / tvaika uzsildīšanas taustiņu (zīm. 1/E) un paturiet to vairāk par 3 sekundēm, lai atvērtu pamata uzstādījumu izvēlni.

Iedegsies simbols S7 un līdz 4 svītriņām ekrāna lejasdaļā.

→ Ar katru kafijas pagatavošanas taustiņa nospiešanu (zīm. 1/D) svītriņu skaits ekrāna lejasdaļā palielinās. Uzstādiet ūdens cietības līmeni atbilstoši sarkano svītriņu skaitam.

→ Piespiediet tīrīšanas / tvaika uzsildīšanas taustiņu (zīm. 1/E) izvēlētā režīma apstiprināšanai.

Uz ekrāna sāks mirgot simbols S13 __ __ __ un iedegsies simbols S7.

→ Piespiediet tīrīšanas / tvaika uzsildīšanas taustiņu (zīm. 1/E) un paturiet to vairāk par 3 sekundēm, lai izietu no pamata uzstādījumu izvēlnes.

Uz ekrāna parādīsies vienas, divu vai trīs kafijas pupiņu attēls atkarībā no iepriekš veiktajiem uzstādījumiem. Kafijas mašīna gatava lietošanai.

2.7 Automātiskās izslēgšanās laiks

Šī funkcija ļauj uzstādīt mašīnas gaidīšanas laiku, pēc kura mašīna automātiski izslēdzas. Pēc noklusējuma ir izvēlēta parametra vērtība „pēc 5 minūtēm”.

→ Piespiediet tīrīšanas / tvaika uzsildīšanas taustiņu (zīm. 1/E) un paturiet to vairāk par 3 sekundēm, lai atvērtu pamata uzstādījumu izvēlni. Atlaidiet taustiņu.

→ Atkārtoti piespiediet vairākas reizes tīrīšanas / tvaika uzsildīšanas taustiņu (zīm. 1/E) līdz parādīsies simbols S8.

→ Lai mainītu izslēgšanās laiku, vairākas reizes piespiediet kafijas pagatavošanas taustiņu (zīm. 1/D).

Ar katru taustiņa nospiešanu svītriņu daudzums ekrāna lejasdaļā palielināsies par vienu. Uzstādiet nepieciešamo izslēgšanās laiku atbilstoši sarkano svītriņu skaitam. Simbolu nozīme:

1 svītriņa = automātiskā izslēgšanās pēc 5 minūtēm

2 svītriņas = automātiskā izslēgšanās pēc 30 minūtēm

3 svītriņas = automātiskā izslēgšanās pēc 70 minūtēm

→ Piespiediet tīrīšanas / tvaika uzsildīšanas taustiņu (zīm. 1/E) izvēlētā režīma apstiprināšanai. Uz ekrāna uz īsu brīdi sāks mirgot sarkanās svītriņas.

→ Piespiediet tīrīšanas / tvaika uzsildīšanas taustiņu (zīm. 1/E) un paturiet to vairāk par 3 sekundēm, lai izietu no pamata uzstādījumu izvēlnes

2. Ievads lietošanā

Uz ekrāna parādīsies vienas, divu vai trīs kafijas pupiņu attēls atkarībā no iepriekš veiktajiem uzstādījumiem. Kafijas mašīna gatava lietošanai.

2.8 Temperatūra

Jūs varat uzstādīt vēlamo kafijas temperatūras līmeni: „Vidējā”, „Augsta” vai „Maksimālā”. Pēc noklusējuma ir izvēlēts temperatūras līmenis „Augsta”.

→ Piespiediet tīrīšanas / tvaika uzsildīšanas taustiņu (zīm. 1/E) un paturiet to vairāk par 3 sekundēm, lai atvērtu pamata uzstādījumu izvēlni.

→ Atkārtoti piespiediet vairākas reizes tīrīšanas / tvaika uzsildīšanas taustiņu (zīm. 1/E) līdz parādīsies simbols S9.

→ Lai mainītu temperatūru, vairākas reizes piespiediet kafijas pagatavošanas taustiņu (zīm. 1/D).

Ar katru taustiņa nospiešanu svītriņu daudzums ekrāna lejasdaļā palielināsies par vienu. Uzstādiet nepieciešamo temperatūras līmeni atbilstoši sarkano svītriņu skaitam. Simbolu nozīme:

1 svītriņa = „Vidējā”

2 svītriņas = „Augsta”

3 svītriņas = „Maksimālā”

Pēc 3 svītriņu parādīšanās, nākamā indikācija uz ekrāna atkal būs viena svītriņa.

→ Piespiediet tīrīšanas / tvaika uzsildīšanas taustiņu (zīm. 1/E) izvēlētā režīma apstiprināšanai. Uz ekrāna uz īsu brīdi sāks mirgot sarkanās svītriņas.

→ Piespiediet tīrīšanas / tvaika uzsildīšanas taustiņu (zīm. 1/E) un paturiet to vairāk par 3 sekundēm, lai izietu no pamata uzstādījumu izvēlnes

Uz ekrāna parādīsies vienas, divu vai trīs kafijas pupiņu attēls atkarībā no iepriekš veiktajiem uzstādījumiem. Kafijas mašīna gatava lietošanai.

2.9 Automātiska skalošana pēc izslēgšanās

Var izvēlēties automātiskās skalošanas funkciju, kas aktivizējas, kad mašīna izslēdzas. Tas ļauj uzturēt mašīnu tīru.

Pēc noklusējuma ir uzstādīts režīms „Izsl.”

→ Piespiediet tīrīšanas / tvaika uzsildīšanas taustiņu (zīm. 1/E) un paturiet to vairāk par 3 sekundēm, lai atvērtu pamata uzstādījumu izvēlni.

→ Atkārtoti piespiediet vairākas reizes tīrīšanas / tvaika uzsildīšanas taustiņu (zīm. 1/E) līdz parādīsies simbols S10.

→ Lai mainītu uzstādījumu, vairākas reizes piespiediet kafijas pagatavošanas taustiņu (zīm. 1/D).

Ar katru taustiņa nospiešanu svītriņu daudzums ekrāna lejasdaļā palielināsies par vienu. Uzstādiet nepieciešamo uzstādījumu atbilstoši sarkano svītriņu skaitam. Simbolu nozīme:

1 svītriņa = skalošana pēc izslēgšanās „Izsl.”

2 svītriņas = = skalošana pēc izslēgšanās „Iesl.”

Pēc 2 svītriņu parādīšanās, nākamā indikācija atkal sāksies no vienas svītriņas.

→ Piespiediet tīrīšanas / tvaika uzsildīšanas taustiņu (zīm. 1/E) izvēlētā režīma apstiprināšanai. Uz ekrāna uz īsu brīdi sāks mirgot sarkanās svītriņas.

→ Piespiediet tīrīšanas / tvaika uzsildīšanas taustiņu (zīm. 1/E) un paturiet to vairāk par 3 sekundēm, lai izietu no pamata uzstādījumu izvēlnes

Uz ekrāna parādīsies vienas, divu vai trīs kafijas pupiņu attēls atkarībā no iepriekš veiktajiem uzstādījumiem. Kafijas mašīna gatava lietošanai.

2.10 Kafijas dzirnaviņu uzstādījumi

Brīdinājums: Kafijas dzirnaviņu uzstādījumus ir atļauts mainīti tikai kafijas malšanas procesa gaitā.

Jūs varat izvēlēties maluma pakāpes no smalka līdz rupjam, atkarībā no kafijas pupiņu apcepuma pakāpes. Pēc noklusējuma ir vidēji uzstādījumi, kas arī ir rekomendējami.

Maluma pakāpes izmainīšanai izpildiet sekojošo:

→ Atveriet servisa durtiņas kafijas mašīnas labajā pusē (zīm. 1/M).

Maluma pakāpes regulators atrodas labējā augšējā stūrī (zīm. 11).

→ Novietojiet tasīti zem kafijas dozatora.

→ Piespiediet kafijas pagatavošanas taustiņu (zīm. 1/D).

→ **Kafijas dzirnaviņu darbības laikā** uzstādiet nepieciešamo maluma pakāpi ar regulatora (zīm. 11) palīdzību.

Jo mazāks punkta izmērs uz regulatora, jo smalkāks malums. Ir jāatceras sekojošais:

- vieglā apcepšana prasa smalkāku malumu (regulatoru pa kreisi),
- stiprā apcepšana prasa rupjāku malumu (regulatoru pa labi).

Izmēģiniet dažādus uzstādījumus, lai atrastu variantu, kas optimāli atbilst Jūsu gaumei.

→ Aizveriet servisa durtiņas un pārliecinieties, ka izvirzījumi aizmugurējā sieniņā iegājuši attiecīgajās gropēs, pēc tam piespiediet durtiņas, ir jāatskan klikšķim.

2.11 Atgriešanās pie sākotnējiem uzstādījumiem (Reset)

Lai atgrieztos pie sākotnējiem uzstādījumiem, rīkojoties sekojošā veidā:

→ Ieslēdziet mašīnu.

→ Vienlaicīgi piespiediet tīrīšanas / tvaika uzsildīšanas taustiņu (zīm. 1/E) un kafijas pagatavošanas taustiņu (zīm. 1/D) un paturiet ilgāk par 3 sekundēm.

→ Uz ekrāna uz īsu brīdi iedegsies visas sarkanās svītriņas.

Rūpnīcas uzstādījumi ir atjaunoti.

3. Kafijas pagatavošana

Piezīme: mašīna sākotnēji ir noregulēta tā, lai to uzreiz varētu izmantot kafijas pagatavošanai. Tomēr tiek rekomendēts no sākuma veikt svarīgākos mašīnas uzstādījumus atbilstoši Jūsu personiskajām vēlmēm. Tāpēc sekojiet instrukcijām sadaļā 2 „Ievads lietošanā"!

Piezīme: ja mašīna ir jauna vai arī ilgāku laiku nav izmantota, pirmā kafijas tasīte nebūs īsti aromātiska un to nevajadzētu dzert.

3.1 Mašīnas ieslēgšana

Pēc mašīnas ievades lietošanā (punkts 2) nepieciešams to ieslēgt sekojošā veidā:

→ Ieslēdziet mašīnu, piespiežot taustiņu Iesl./Izsl. (zīm.1/J).

Uz ekrāna sāks mirgot 5 sarkanas svītriņas. Kad mašīna uzsildīsies, uz ekrāna parādīsies simbols S10 S.

→ Piespiediet tīrīšanas / tvaika uzsildīšanas taustiņu (zīm. 1/E).

Mašīna veiks sistēmas skalošanu un būs gatava lietošanai. Uz ekrāna parādīsies vienas, divu vai trīs kafijas pupiņu attēls atkarībā no iepriekš veiktajiem uzstādījumiem. .

Piezīme: gadījumos, kad mašīna ilgu laiku netiks izmantota (piemēram, atvaļinājuma laikā), izslēdziet to ar taustiņa Iesl./Izsl. palīdzību (zīm. 1/J) un atvienojiet no elektrotīkla.

3.2 Kafijas stipruma līmenis

Atkarībā no individuālas gaumes mašīnu var uzstādīt uz trim iespējamiem kafijas stipruma līmeņiem. Uz ekrāna tie parādās sekojošā veidā:

VĀJA (viena kafijas pupiņa uz ekrāna) – ap 7g kafijas, piemēram, kafijai ar pienu vai kapučīno;
VIDĒJA (divas kafijas pupiņa uz ekrāna) – ap 9g kafijas, piemēram, kafijai ar saldo krējumu;
STIPRA (trīs kafijas pupiņa uz ekrāna) – ap 11g kafijas, piemēram, espreso vai stiprai kafijai.

Kā tikko mašīna būs gatava lietošanai, uz ekrāna parādīsies iepriekšējais vai rūpnīcas uzstādījums.

→ Šo uzstādījumu var mainīt, vairākas reizes piespiežot dzēriena stipruma un tilpuma slēdzi (zīm. 1/B). Var izvēlēties jebkuru no trīs līmeņiem: 1 kafijas pupiņa – vāja, 2 kafijas pupiņas – vidēja, 3 kafijas pupiņas – stipra.

3.3 Ūdens daudzums

→ Pagriežot dzēriena stipruma un tilpuma slēdzi (zīm. 1/B), tiek veikta līdzena šķidruma tilpuma dozēšana (neaizpildītā tasīte pa kreisi nozīmē minimālu ūdens daudzumu, pilna tasīte pa labi – maksimālu).

3.4 Vienas kafijas tasītes pagatavošana

Uzstādiet kafijas stipruma līmeni (skat. punktu 3.2) un ūdens daudzumu (skat. punktu 3.3).

→ Novietojiet vienu tasīti pa vidu zem kafijas dozatora (zīm. 7).

Dozators ir regulējams pēc augstuma un var būt pacelts vai nolaists atkarībā no tasītes izmēra.

→ Piespiediet kafijas pagatavošanas taustiņu (zīm. 1/D).

Mašīna uzsāks kafijas malšanu un vārīšanu.

Procesu var pārtraukt jebkurā mirklī, atkārtoti piespiežot kafijas pagatavošanas taustiņu.

Brīdinājums: pirmās vārīšanas laikā kafijas dzirnaviņu konteiners vēl ir tukšs. Tāpēc uz ekrāna pēc pirmās samalšanas var parādīties simbols S3 ⌀⌀⌀, un kafija nebūs uzvārīta.

→ Šajā gadījumā vēlreiz piespiediet kafijas pagatavošanas taustiņu (zīm. 1/D).

Padoms: ūdens daudzumu arī var mainīt kafijas pagatavošanas laikā. Izmēģiniet vairākus variantus, lai atrastu režīmu, kas visvairāk atbilst Jūsu individuālajām vēlmēm.

Padoms: lai atcerētos, kāds ūdens daudzums optimāli atbilst Jūsu gaumei, pirmo reizi pagatavojot kafiju, veiciet sekojošas darbības:

→ Uzstādiet dzēriena stipruma un tilpuma slēdzi (zīm. 1/B) sekojošā stāvoklī:

- mazai espreso tasītei – vidējā pozīcijā,
- lielai tasītei – labā malējā pozīcijā.

→ Piespiediet kafijas pagatavošanas taustiņu (zīm. 1/D).

Mašīna uzsāks vārīt kafiju.

→ Kad nepieciešamais kafijas daudzums būs gandrīz gatavs, sāciet **lēnām** pagriezt dzēriena stipruma un tilpuma slēdzi (zīm. 1/B) pa kreisi līdz tam brīdim, kad mašīna beigs kafijas vārīšanu.

Iegaumējiet dzēriena stipruma un tilpuma slēdža (zīm. 1/B) stāvokli kafijas pagatavošanai nākotnē.

3.5 Divu kafijas tasīšu pagatavošana

Uzstādiet kafijas stipruma līmeni (skat. punktu 3.2) un ūdens daudzumu (skat. punktu 3.3).

→ Novietojiet divas tasītes zem kafijas dozatora (zīm. 8).

Dozators ir regulējams pēc augstuma un var būt pacelts vai nolaists atkarībā no tasītes izmēra.

→ Piespiediet kafijas pagatavošanas taustiņu (zīm. 1/D) divas reizes pēc kārtas.

Uz ekrāna parādīsies simbols S5 .

Mašīna uzsāks kafijas malšanu un vārīšanu.

Procesu var pārtraukt jebkurā mirklī, atkārtoti piespiežot kafijas pagatavošanas taustiņu (zīm. 1/D).
Gatavojot divas kafijas tasītes, mašīna no sākuma samals kafiju vienai tasītei un pēc tam otrai.

Brīdinājums: pirmās vārīšanas laikā kafijas dzirnaviņu konteiners vēl ir tukšs. Tāpēc uz ekrāna pēc pirmās samalšanas var parādīties simbols S3 , un kafija nebūs uzvārīta.

→ Šajā gadījumā vēlreiz piespiediet kafijas pagatavošanas taustiņu (zīm. 1/D).

Piezīme: ja pietrūks ūdens, kafijas pupiņas vai būs nepieciešamība iztukšot tekni starp pirmās un otrās kafijas tasītes vārīšanas, uz ekrāna parādīsies attiecīgie simboli un otra kafijas tasīte netiks pagatavota. Šajā gadījumā sekojiet līdzi norādījumiem uz ekrāna, pēc tam, lai saņemtu otru tasīti kafijas, atkārtoti piespiediet kafijas pagatavošanas taustiņu (zīm. 1/D).

3.6 Iepriekš samaltās kafijas izmantošana

→ Uzstādiet nepieciešamo ūdens daudzumu vienai dzēriena tasītei ar dzēriena stipruma un tilpuma slēdža (zīm. 1/B) palīdzību:

→ Atveriet maltās kafijas nodalījuma vāku (zīm. 1/N). Uz ekrāna sāks mirgot simbols S4

→ Ieberiet vienu mērkaroti maltas kafijas bez kaudzīte un aizveriet vāku.

Uz ekrāna sāks iedegsies simbols S4 .

→ Novietojiet vienu vai divas tasītes zem kafijas dozatora (zīm. 7 vai 8) un piespiediet kafijas pagatavošanas taustiņu (zīm. 1/D) vienu vai divas reizes.

Mašīna uzsāks kafijas vārīšanu bez malšanas.

Piezīme: ja Jūs netīšām atvērāt maltās kafijas nodalījumu vai ja pēc maltas kafijas pievienošanas netika nospiests kafijas pagatavošanas taustiņš, apmēram vienu minūti pēc vāka aiztaisīšanas mašīna piedāvās veikt skalošanu. Pēc tā mašīna būs atkal gatava darbam.

Brīdinājums: Maltās kafijas nodalījums nav paredzēts ilgstošai kafijas pulvera uzglabāšanai! Tāpēc nekad neberiet vairāk par vienu mērkaroti kafijas vienā reizē un izmantojiet tikai svaigi samalto kafiju vai malto kafiju, kas glabājas hermētiskā iepakojumā. Aizliegts iebērt šķīstošo kafiju!

3.7 Karstā ūdens pagatavošana (piemēram, tējai)

→ Novietojiet jebkādu tilpni zem tvaika un karstā ūdens padeves snīpīša / autokapučinatora Spumatore (zīm. 1/L).

→ Pagrieziet tvaika un karstā ūdens vārstuļa vadības rokturi (zīm. 1/C) pa labi.

→ Pēc tam, kad tasīte piepildīsies līdz vajadzīgajam līmenim, pagrieziet vadības rokturi atpakaļ stāvoklī „0”.

Brīdinājums: apdegumu bīstamība! Sargieties no šļakstiem! Izmantošanas procesā ūdens vai tvaika padeves snīpītis / autokapučinators Spumatore kļūst ļoti karsti. Pirms tam pieskaraties, ļaujiet tam pāris minūtes atdzist un pieskaraties tikai gumijas detaļām.

Piezīme: karstais ūdens tiek padots apmēram 2 minūšu laikā. Pēc tam mašīna automātiski izslēdzas. Karstā ūdens padevi var ieslēgt atkal, pagriežot tvaika un karstā ūdens vārstuļa vadības rokturi atpakaļ un tad uz priekšu.

3.8 Piena putošana un kapučīno pagatavošana

Ar speciālas putošanas ierīces – autokapučinators Spumatore (zīm. 1/L) palīdzību – var saputot un pievienot pienu tieši no pakas vai kādas citas tilpnes. Autokapučinators ir tikai modelim 646.

→ Nolaidiet lokano caurulīti šķidruma savākšanai (zīm. 9 un 10) piena pakā vai citā tilpnē ar pienu.

→ Novietojiet tasīti zem autokapučinatora.

→ Pēc tam piespiediet tīrīšanas / tvaika uzsildīšanas taustiņu (zīm. 1/E).

Uzsildīšanas laikā ekrāna lejasdaļā mirgos 5 sarkanas svītriņas. Kad iedegsies simbols S12 , sistēma būs gatava tvaika padevei un piena putošanai.

Brīdinājums: pirms piena putu parādīšanās no snīpīša iztecēs nedaudz ūdens.

→ Kā būs iegūts nepieciešamais piena putu daudzums pagrieziet tvaika un karstā ūdens vārstuļa vadības rokturi (zīm. 1/C) pa kreisi stāvoklī „0”.

→ Uzgaidiet līdz iztecēs pēdējie piena pilieni, pēc tam pārbīdiet tasīti zem kafijas dozatora.

→ Pēc tam piespiediet tīrīšanas / tvaika uzsildīšanas taustiņu (zīm. 1/E),

lai atgrieztu mašīnu kafijas pagatavošanas režīmā.

→ Tagad novietojiet tasīti ar saputoto pienu zem kafijas dozatora (zīm. 7) un piepildiet to ar nepieciešamo kafijas daudzumu atbilstoši norādījumiem punktā 3.4.

Piezīme: tvaiks tiek padots apmēram 2 minūšu laikā. Pēc tam mašīna automātiski izslēdzas. Tvaika padevi var ieslēgt atkal, pagriežot rokturi (zīm. 1/C) atpakaļ un tad uz priekšu..

Brīdinājums: Izžuvušos piena pārpalikumus pēc putošanas ir grūti notīrīt no autokapučinatora. Tāpēc ierīces tīrīšana ir veicama uzreiz pēc tās atvēsināšanas!

→ Priekš tā piepildiet konteineri ar tīru ūdeni un ielieciet tajā cauruli šķidruma savākšanai.

→ Novietojiet tukšu tilpni zem autokapučinatora (zīm. 1/L).

→ Pēc tam piespiediet tīrīšanas / tvaika uzsildīšanas taustiņu (zīm. 1/E).

Uzsildīšanas laikā ekrāna lejasdaļā mirgos 5 sarkanas svītriņas. Kad iedegsies simbols S12 , sistēma būs gatava tvaika padevei.

→ Pēc tam pagrieziet tvaika un karstā ūdens vārstuļa vadības rokturi (zīm. 1/C) pa labi.

Brīdinājums: pirms tvaika izlaišanas no snīpīša iztecēs nedaudz ūdens.

→ Turpiniet skalošanu līdz tam brīdim, kad parādīsies tīrs ūdens /tvaiks.

→ Pagrieziet tvaika un karstā ūdens vārstuļa vadības rokturi (zīm. 1/C) pa kreisi stāvoklī „0”.

→ Pēc tam piespiediet tīrīšanas / tvaika uzsildīšanas taustiņu (zīm. 1/E),

lai atgrieztu mašīnu kafijas pagatavošanas režīmā.

Brīdinājums: optimālajai tīrībai laiku pa laikam (regulāri, vislabāk pirms katra ilgstoša lietošanas pārtraukuma) ir nepieciešams izjaukt autokapučinatora mezglu (zīm. 3) uz izskalot zem tīra tekoša ūdens.

4. Tīrīšana un apkalpošana

Brīdinājums: kad mašīnai nepieciešama tīrīšana vai apkalpošana, uz ekrāna paradās attiecīgais simbols. Vienmēr sekojiet līdzi šiem norādījumiem, pretējā gadījumā garantijas saistības skaitās par spēkā neesošām (skat. punktus 4.1-4.5).

Ja Jūs vēlaties veikt tīrīšanu vai profilaktisko apkalpošanu, neskatoties uz to, ka mašīna to nepieprasa, rīkojieties atbilstoši norādījumiem punktos 4.1-4.5.

4.1 Filtra maiņa

Filtrs zaudē savu efektivitāti pēc apmēram 50l ūdens apstrādes. Uz ekrāna parādās simbols S6 . Mašīna var būt tālāk izmantota dzērienu pagatavošanai, taču tiek rekomendēts nomainīt filtru uzreiz pēc atbilstošā norādījuma parādīšanās.

Brīdinājums: Pat pie neregulāras kafijas mašīnas izmantošanas, filtrs jāmaina vismaz reizi 2 mēnešos. Paziņojums par filtra maiņas nepieciešamību var neparādīties, ja Jūs reti izmantojat kafijas mašīnu. Ar griežamās ripas palīdzību uz indikatora filtra augšpusē norādiet filtra maiņas datumu (mēnesi).

→ Ieslēdziet mašīnu

→ Nospiediet dzēriena stipruma un tilpuma slēdzi (zīm. 1/B) un paturiet apmēram 3 sekundes, lai atvērtu profilaktiskās apkalpošanas izvēlni.

Uz ekrāna iedegsies simbols S6 , S7 vai S11 .

→ Pagrieziet dzēriena stipruma un tilpuma slēdzi (zīm. 1/B) pa labi un pa kreisi, līdz uz ekrāna parādīsies simbols S6 .

→ Iztukšojiet ūdens rezervuāru (zīm. 4) un atskrūvējiet izmantoto filtru, izmantojot salikšanas instrumentu mērkarotes galā. Izmantoto filtru var izmest sadzīves atkritumos.

→ Ar griežamās ripas palīdzību uz indikatora filtra augšpusē norādiet filtra uzstādīšanas un maiņas datumu (mēnesi).

→ Pēc tam ieskrūvējiet jauno filtru piestiprinājuma vietā, izmantojot salikšanas instrumentu mērkarotes galā (zīm. 6).

→ Piepildiet rezervuāru ar svaigu dzeramo ūdeni un novietojiet to atpakaļ mašīnā.

→ Novietojiet jebkādu tilpni (min. 0,5 l) zem tvaika un karstā ūdens padeves snīpīša / autokapučinatora Spumatore (zīm. 1/L).

→ Nospiediet dzēriena stipruma un tilpuma slēdzi (zīm. 1/B)

Pēc tam sāks mirgot simbols S6 un iedegsies simbols S12

→ Pagrieziet tvaika un karstā ūdens vārstuļa vadības rokturi (zīm. 1/C) pa labi.

Mašīna veiks sistēmas skalošanu.

→ Uzgaidiet līdz ūdens pārstās tecēt no dozatora un pagrieziet vārstuļa vadības rokturi (zīm. 1/C) pa kreisi, lai aizvērtu.

Sistēma ātri uzsildīsies un atkal būs gatava lietošanai. .

4.2 Tīrīšanas programma

Kad mašīnai nepieciešama tīrīšana uz ekrāna parādās simbols S11 .

Piezīme: Jūs varat turpināt kafijas pagatavošanu, tvaika vai karstā ūdens izlaišanu, taču šādā gadījumā tiek rekomendēts, cik vien ātri iespējams, palaist tīrīšanas programmu. Pretējā gadījumā garantijas saistības skaitās par spēkā neesošām.

Brīdinājums: aizliegts pārtraukt tīrīšanas programmu pēc tās palaišanas. Izpildiet programmu norādītajā secībā. Tīrīšanas tablete ir jāpievieno tikai pēc tam, kad parādījusies attiecīgā prasība.

Piezīme: sarkanās svītriņas ekrāna lejasdaļā parāda, kurā stadijā ir tīrīšanas programma. Jo vairāk svītriņu, jo tuvāk ir programmas beigas.

→ Ieslēdziet mašīnu

→ Nospiediet dzēriena stipruma un tilpuma slēdzi (zīm. 1/B) un paturiet apmēram 3 sekundes, lai atvērtu profilaktiskās apkalpošanas izvēlni.

Uz ekrāna iedegsies simbols S6 , S7 vai S11 .

→ Pagrieziet dzēriena stipruma un tilpuma slēdzi (zīm. 1/B) pa labi un pa kreisi, līdz uz ekrāna parādīsies simbols S11 .

→ Piespiežot dzēriena stipruma un tilpuma slēdzi (zīm. 1/B), tiek palaista tīrīšanas programma.

Uz ekrāna sāks mirgot simbols S11 un iedegsies simboli S1 un S2 .

→ Izņemiet ūdens rezervuāru (zīm. 4) un piepildiet to līdz maksimālajai atzīmei. Novietojiet ūdens rezervuāru atpakaļ mašīnā.

→ Izņemiet paliktni pilienu savākšanai un tekni izmantotajai kafijai (zīm. 1/O un P) un iztukšojiet tos.

→ Novietojiet paliktni pilienu savākšanai un tekni izmantotajai kafijai atpakaļ mašīnā.

Mašīna veiks sistēmas skalošanu, pēc kuras iedegsies papildu simbols S4 .

→ Novietojiet pietiekami lielu tilpni (min. 0,5 l) zem kafijas dozatora.

→ Atveriet maltas kafijas nodalījuma vāku (zīm. 1/N).

Pēc tam, kad uz ekrāna sāks mirgot simbols S4 , ielieciet maltas kafijas nodalījumā tīrīšanas tableti.

→ Pēc tam aizveriet vāku.

Mašīna palaidīs tīrīšanas programmu. Uz ekrāna sāks mirgot simbols S11 . Tīrīšanas programma darbosies automātiski apmēram 10 minūtes. Pēc programmas beigšanās iedegsies simbols S2 un sāks mirgot simbols S11.

→ Izņemiet paliktni pilienu savākšanai un tekni izmantotajai kafijai (zīm. 1/O un P) un iztukšojiet tos.

→ Novietojiet paliktni pilienu savākšanai un tekni izmantotajai kafijai atpakaļ mašīnā.

Mašīna ātri uzsildīsies un uz ekrāna iedegsies kafijas pupiņu simboli. Mašīna gatava tālākai lietošanai.

Tīrīšana manuālā režīmā

Nepieciešamības gadījumā tīrīšanas programmu var palaist patstāvīgi, negaidot, kamēr uz ekrāna parādīsies simbols S11 . Priekš tam ir jādarbojas atbilstoši norādījumiem punktā 4.2.

4.3 Kaļķakmens iznīcināšana

Kad mašīnai ir nepieciešams veikt kaļķakmens iznīcināšanas procedūru, uz ekrāna parādās simbols S7

Piezīme: Jūs varat turpināt kafijas pagatavošanu, tvaika vai karstā ūdens izlaišanu, taču šādā gadījumā tiek rekomendēts, cik vien ātri iespējams, palaist kaļķakmens iznīcināšanas programmu. Pretējā gadījumā garantijas saistības skaitās par spēkā neesošām.

Brīdinājums: aizliegts pārtraukt kaļķakmens iznīcināšanas programmu pēc tās palaišanas. Izpildiet programmu norādītajā secībā. Aizliegts kaļķakmens iznīcināšanai izmantot etiķi vai tīrīšanas līdzekļus uz etiķa bāzes! Ir jāizmanto standarta šķidrie produkti, kas pārdodas specializētajos veikalos un ir rekomendēti pilnīgi automātiskajiem kafijas centriem.

Brīdinājums: Pirms kaļķakmens iznīcināšanas programmas palaišanas izņemiet filtru no ūdens rezervuāra!

Piezīme: sarkanās svītriņas ekrāna lejasdaļā parāda, kurā stadijā ir tīrīšanas programma. Jo vairāk svītriņu, jo tuvāk ir programmas beigas.

→ Ieslēdziet mašīnu

→ Nospiediet dzēriena stipruma un tilpuma slēdzi (zīm. 1/B) un paturiet apmēram 3 sekundes, lai atvērtu profilaktiskās apkalpošanas izvēlni.

Uz ekrāna iedegsies simbols S6 , S7 vai S11 .

→ Pagrieziet dzēriena stipruma un tilpuma slēdzi (zīm. 1/B) pa labi un pa kreisi, līdz uz ekrāna parādīsies simbols S7 .

→ Piespiežot dzēriena stipruma un tilpuma slēdzi (zīm. 1/B), tiek palaista kaļķakmens iznīcināšanas programma.

Uz ekrāna sāks mirgot simbols S7 un iedegsies simbols S2 .

→ Izņemiet paliktni pilienu savākšanai un tekni izmantotajai kafijai (zīm. 1/O un P) un iztukšojiet tos.

→ Novietojiet paliktni pilienu savākšanai un tekni izmantotajai kafijai atpakaļ mašīnā.

Uz ekrāna iedegsies simbols S1 , tajā pašā laikā simbols S7 turpinās mirgot.

→ Izņemiet ūdens rezervuāru (zīm. 4)

→ Ja uzstādīts filtrs, atskrūvējiet to.

→ Piepildiet ūdens rezervuāru ar tīru un svaigu ūdeni līdz atzīmei 0,5l.

→ Novietojiet rezervuāru atpakaļ mašīnā.

Uz ekrāna iedegsies simbols S12 .

→ **Tikai pēc tam** ūdenim rezervuārā pievienojiet klāt kaļķakmens iznīcināšanas līdzekli. (Aizliegts veikt šo procedūru otrādi! Sekojiet līdzi kaļķakmens iznīcināšanas līdzekļa ražotāju norādījumiem!)

→ Novietojiet pietiekami lielu tilpni (min. 0,5 l) zem tvaika un karstā ūdens padeves snīpīša / autokapučinatora Spumatore (zīm. 1/L).

→ Pagrieziet tvaika un karstā ūdens vārstuļa vadības rokturi (zīm. 1/C) pa labi.

Mašīna palaidīs kaļķakmens iznīcināšanas programmu. Uz ekrāna sāks mirgot simbols S7. Kaļķakmens iznīcināšanas programma darbosies automātiski apmēram 10 minūtes. Pēc programmas beigšanās iedegsies simbols S12 un sāks mirgot simbols S7 .

→ Pagrieziet tvaika un karstā ūdens vārstuļa vadības rokturi (zīm. 1/C) pa kreisi.

Mašīna palaidīs kaļķakmens iznīcināšanas programmas otro etapu: ar kaļķakmens iznīcināšanas šķīdumu tiks veikta iekšējās sistēmas tīrīšana, atstrādātais šķīdums nonāks paliktnī. Uz ekrāna sāks mirgot simbols S7 Kaļķakmens iznīcināšanas programma darbosies automātiski vēl apmēram 10 minūtes. Pēc programmas beigšanās iedegsies simbols S2 un sāks mirgot simbols S7

→ Izņemiet paliktni pilienu savākšanai un tekni izmantotajai kafijai (zīm. 1/O un P). Iztukšojiet un notīriet tos.

→ Novietojiet paliktni pilienu savākšanai un tekni izmantotajai kafijai atpakaļ mašīnā.

Uz ekrāna iedegsies simbols S1 .

→ Izņemiet ūdens rezervuāru un izskalojiet to ar tīru ūdeni.

→ Nepieciešamības gadījuma uzstādiet filtru.

→ Piepildiet rezervuāru ar tīru ūdeni.

→ Novietojiet ūdens rezervuāru atpakaļ mašīnā.

Uz ekrāna iedegsies simbols S12 .

→ Atkal novietojiet pietiekami lielu tilpni (min. 0,5 l) zem tvaika un karstā ūdens padeves snīpīša / autokapučinatora Spumatore (zīm. 1/L).

→ Pagrieziet tvaika un karstā ūdens vārstuļa vadības rokturi (zīm. 1/C) pa labi.

Mašīna palaidīs skalošanas procesu caur tvaika un karstā ūdens padeves snīpīti / autokapučinatoru Spumatore.

→ Pēc skalošanas procesa beigām sāks mirgot simbols S7 un iedegsies simbols S12

→ Pagrieziet tvaika un karstā ūdens vārstuļa vadības rokturi (zīm. 1/C) pa kreisi.

Būs palaists iekšējās sistēmas skalošanas process, kas ilgs apmēram 1 minūti.

Caur kafijas dozatoru izies skalošanas līdzeklis. Pēc tam sāks mirgot simbols S7 un iedegsies simbols S2 .

→ Izņemiet paliktni pilienu savākšanai un tekni izmantotajai kafijai (zīm. 1/O un P) un iztukšojiet tos.

→ Novietojiet paliktni pilienu savākšanai un tekni izmantotajai kafijai atpakaļ mašīnā.

Mašīna ātri uzsildīsies un uz ekrāna iedegsies kafijas pupiņu simboli. Mašīna gatava tālākai lietošanai.

Brīdinājums: Atlikumus no kaļķakmens iznīcināšanas līdzekļa jānotīra ar mitru lupatiņu!

Kaļķakmens iznīcināšana manuāli

Nepieciešamības gadījumā tīrīšanas programmu var palaist patstāvīgi, negaidot, kamēr uz ekrāna parādīsies simbols S7 . Priekš tam ir jādarbojas atbilstoši norādījumiem punktā 4.3.

4.4 Regulāra tīrīšana manuālā režīmā

Piezīme: precīzi sekojiet līdzi mašīnas tīrīšanas instrukcijai, lai nodrošinātu nepieciešamo higiēnas līmeni dzērienu pagatavošanai.

Brīdinājums: aizliegts iegremdēt mašīnu ūdenī! Aizliegts izmantot abrazīvus līdzekļus mašīnas tīrīšanai!

→ Regulāri iztukšojiet paliktni pilienu savākšanai un tekni izmantotajai kafijai (zīm. 1/O un P). Paliktņa piepildīšanās līmeni var redzēt ar pa labi novietotā sarkanā indikatora – pludiņa palīdzību (zīm. 1/Q).

→ Izmazgājiet korpusu iekšpusē un ārpusē ar mīkstu, mitru lupatiņu.

→ Iztukšojiet paliktni pilienu savākšanai un tekni izmantotajai kafijai (zīm. 1/O un P) uzreiz pēc tam, kad uz ekrāna parādīsies atbilstošs uzraksts (uzraksts parādās tikai, ja mašīna ieslēgta!).

Laiku pa laikam veiciet tīrīšanu ar ziepjūdeni.

→ Ūdens rezervuārs ir katru dienu jāskalo un jāpiepilda ar tīru aukstu ūdeni.

Piezīme: pēc putošanas izžuvušās piena atliekas ir grūti iztīrāmas.

Tāpēc regulāri jāveic tvaika un karstā ūdens padeves snīpīša / autokapučinatora Spumatore, caurules un kafijas dozatora tīrīšana.

Brīdinājums: optimālajai tīrībai laiku pa laikam (regulāri, vislabāk pirms katra ilgstoša lietošanas pārtraukuma) ir nepieciešams izjaukt jāveic tvaika un karstā ūdens padeves snīpīša / autokapučinatora Spumatore mezglu (zīm. 3) uz izskalot zem tīra tekoša ūdens. Šim mērķim rekomendējam izmantot mūsu speciālo līdzekli pārpalikumu tīrīšanai NICC 705.

4.5 Vārīšanas bloka tīrīšana

Brīdinājums: Noņemt vārīšanas bloku ir atļauts tikai tad, kad mašīna ir izslēgta!

Nepieciešamības gadījumā vārīšanas bloku var noņemt un izskalot to zem auksta tekoša ūdens. Tā tīrīšanai atļauts izmantot tikai ūdeni, aizliegts izmantot jebkādus tīrīšanas līdzekļus! Higiēnas apsvērumu dēļ tiek rekomendēts noņemt un kārtīgi iztīrīt vārīšanas bloku katru reizi pēc sistēmas attīrīšanas programmas izpildīšanas (skat. punktu 4.2).

→ Atveriet servisa durtiņas kafijas mašīnas labajā pusē (zīm. 1/M).

→ Atbloķējiet vārīšanas bloku, piespiežot sarkano slēdzi un pagriežot kloķi pa kreisi līdz klikšķim (zīm.12).

→ Pēc tam uzmanīgi izvelciet vārīšanas bloku ar roktura.

→ Izskalojiet vārīšanas bloku zem tekoša ūdens un ļaujiet tam izžūt.

→ Uzmanīgi novietojiet vārīšanas bloku atpakaļ un nobloķējiet to, piespiežot sarkano slēdzi un pagriežot kloķi pa labi līdz klikšķim.

→ Aizveriet ciet servisa durtiņas. Pārliecinieties, ka izvirzījumi uz aizmugurējās sieniņas ir iegājuši attiecīgajās gropēs, pēc tam piespiediet durtiņas (zīm. 1/M), ir jāatskan klikšķim

5. Sistēmas ziņojumi

Paziņojums	Iespējamie cēloņi	Nepieciešamā rīcība
Mirgo simbols S3	Nepietiekams kafijas pupiņu daudzums	→ Pievienot pupiņas konteinerā, nospiest kafijas pagatavošanas taustiņu
S12	Piepildīt sistēmu ar ūdeni	→ Pagrieziet tvaika un karstā ūdens vārstuļa rokturi pa labi
	Iespējams, sabojājies filtrs	→ Novākt vai nomainīt filtru
Deg simbols S1	Ūdens rezervuārs ir tukšs	→ Piepildiet ūdens rezervuāru
	Ūdens rezervuārs nav uz vietas vai arī ir uzstādīts nepareizi	→ Pareizi uzstādīt ūdens rezervuāru
Deg simbols S2	Paliktnis un / vai tekne izmantotajai kafijai ir pilni	→ Iztukšot paliktni un / vai tekni izmantotajai kafijai
Mirgo simbols S2	Paliktnis un / vai tekne izmantotajai kafijai nav uz vietas vai arī ir uzstādīti nepareizi	→ Pareizi uzstādīt paliktni un / vai tekni izmantotajai kafijai
Deg simbols S11	Nepieciešams palaist tīrīšanas programmu	→ Palaist sistēmas tīrīšanas programmu (skat. punktu 4.2)
Deg simbols S7	Nepieciešams palaist kaļķakmens iznīcināšanas programmu	→ Palaist kaļķakmens iznīcināšanas programmu (skat. punktu 4.3)
Deg simbols S6	Filtra derīguma termiņš ir beidzies	→ Nomainīt filtru (skat. punktu 4.1)
Simbols S13, pamīšus mirgo svītriņas 1 un 5	Vārīšanas bloks ir uzstādīti nepareizi Vārīšanas bloks	→ Pareizi uzstādīt un nobloķēt vārīšanas bloku (skat. punktu 4.4)

6. Patstāvīga bojājumu novēršana

Paziņojums	Iespējamie cēloņi	Nepieciešamā rīcība
Netiek padots karstais ūdens vai tvaiks	Aizsprostojies tvaika un karstā ūdens padeves snīpītis / autokapučinators Spumatore (zīm. 1/L)	→ Pilnīgi izjaukt un kārtīgi iztīrīt tvaika un karstā ūdens padeves snīpīti / autokapučinatoru Spumatore (zīm. 3)
	Padeves sistēma ir aizsprostojusies kaļķakmens nogulšņu dēļ	→ Veikt atbrīvošanos no kaļķakmens ar augsti dozētā šķīduma palīdzību (skat. punktu 4.3)
Maz piena putu vai pārāk šķidras putas	Nepiemērots piens	→ Izmantot aukstu pienu
	Aizsprostojies tvaika un karstā ūdens padeves snīpītis / autokapučinators Spumatore (zīm. 1/L)	→ Pilnīgi izjaukt un kārtīgi iztīrīt tvaika un karstā ūdens padeves snīpīti / autokapučinatoru Spumatore (zīm. 3)
Vājš kafijas spiediens	Padeves sistēma ir aizsprostojusies kaļķakmens nogulšņu dēļ	→ Veikt atbrīvošanos no kaļķakmens ar augsti dozētā šķīduma palīdzību (skat. punktu 4.3)
	Pārāk smalks kafijas malums	→ Uzstādīt rupjāku maluma līmeni
	Pārāk smalka maluma maltā kafija	→ Izmantot rupjāka maluma malto kafiju
Kafija bez putiņām	Nepiemērota kafijas šķirne	→ Izmantot citu kafijas šķirni
	Nesvaigas kafijas pupiņas	→ Izmantot svaigas kafijas pupiņas
	Kafijas dzirnaviņu uzstādījumi neatbilst izmantotajām kafijas pupiņām	→ Noregulēt kafijas dzirnaviņu uzstādījumus
Kafijas dzirnaviņas rada skaļu troksni	Kafijas dzirnaviņās atrodas sīki svešķermeņi (piemēram, sīki akmentiņi)	→ Piezvanīt uz servisa apkalpošanas dienestu, līdz problēmas atrisināšanai izmantot iepriekš samaltu kafiju pagatavošanu

Gadījumā, ja Jums nav izdevies novērst bojājumu, vērsieties servisa dienestā (NIVONA servisa dienesta telefona numuri Jūsu valstī ir atrodami kompānijas mājaslapā www.nivona.com).

Ja sistēmā ir bojājums, uz ekrāna parādās paziņojumu par kļūdu

- bēgošu
- vai mirgojošu svītriņu veidā.

Brīdinājums: pierakstiet kļūdas kodu. Izslēdziet mašīnu un atslēdziet to no elektrotīkla. Pēc tam piezvaniet uz mūsu servisa dienestu (NIVONA servisa dienesta telefona numuri Jūsu valstī ir atrodami kompānijas mājaslapā www.nivona.com) un nodiktējiet modei, sērijas numuru (skat. rūpnīcas plāksnīti, zīm. 1/S) un kļūdas kodu. Mūsu servisa apkalpošanas dienests ieteiks, kādus soļus ir nepieciešams veikt turpmāk.

7. Sastāvdaļas un aksesuāri

Filtrējošais elements NIRF 700:
Jaunu filtrējošo elementu var nopirkt specializētajā veikalā vai arī var pasūtīt mūsu servisa apkalpošanas centrā.

Tīrīšanas tabletes NIRT 701:
Tīrīšanas tabletes var nopirkt specializētajā veikalā vai arī var pasūtīt mūsu servisa apkalpošanas centrā.

Šķidrs līdzeklis kaļķakmens iznīcināšanai NIRK 703 :
Šķidro līdzeklis kaļķakmens iznīcināšanai var nopirkt specializētajā veikalā vai arī var pasūtīt mūsu servisa apkalpošanas centrā.

Speciāls līdzeklis piena pārpalikumu tīrīšanai NICC 705 :
Speciālo līdzekli piena pārpalikumu tīrīšanai var nopirkt specializētajā veikalā vai arī var pasūtīt mūsu servisa apkalpošanas centrā.

Piena dzesētājs NICT 500 :
Augstas kvalitātes termoss no nerūsējoša tērauda saglabā pienu aukstu un svaigu ilgā laika periodā, šādi nodrošinot optimālu saputošanu.

Piena konteiners NIMC 900:
Piena konteiners ir izgatavots no caurspīdīga materiāla, kas ļauj novērot piena piepildīšanās līmeni.

8. Servisa apkalpošana, garantija, ekoloģija

Servisa apkalpošana

NIVONA produkcija atbilst pašiem augstākajiem kvalitātes standartiem. Jebkādu ar kafijas mašīnas lietošanu saistītu jautājumu rašanās gadījumā sazinieties ar mums. Ar jūsu atbalstu mēs varēsim arī tālāk pilnveidot mūsu produkciju, lai tā pilnībā atbilstu Jūsu prasībām.

Mainot vai atgriežot mašīnu, pārliecinieties, ka sistēmā nav palicis ūdens:

→ Izslēdziet mašīnu

→ Piespiediet vienlaicīgi taustiņu Iesl./Izsl, (zīm. 1/J) un tīrīšanas / tvaika uzsildīšanas taustiņu (zīm. 1/E) un paturiet ilgāk par 3 sekundēm.

→ Izņemiet ūdens rezervuāru (zīm. 4).

→ Novietojiet pietiekami lielu tilpni (min. 0,5 l) zem tvaika un karstā ūdens padeves snīpīša / autokapučinatora Spumatore (zīm. 1/L).

→ Pagrieziet tvaika un karstā ūdens vārstuļa vadības rokturi (zīm. 1/C) pa labi.

Mašīna izlaidīs tvaiku un uz ekrāna sāks mirgot 5 sarkanas svītriņas.

→ Pēc tam, kad iedegsies simbols S12 , pagrieziet tvaika un karstā ūdens vārstuļa vadības rokturi (zīm. 1/C) pa kreisi.

Pēc tā mašīna izslēgsies.

→ Izņemiet paliktni pilienu savākšanai un tekni izmantotajai kafijai (zīm. 1/O un P) un iztukšojiet tos.

→ Ievietojiet ūdens rezervuāru, paliktni pilienu savākšanai un tekni izmantotajai kafijai atpakaļ mašīnā.

Mašīna gatava nosūtīšanai.

Piezīme: rūpīgi iepakojiet mašīnu. Vislabāk ir izmantot oriģinālo iepakojumu. Garantija neizplatās uz bojājumiem, kas iegūti ierīces transportēšanas laikā.

Garantijas un servisa apkalpošanas saņemšanas noteikumi
Detalizēti iepazīstieties ar garantijas un servisa apkalpošanas saņemšanas noteikumiem, kuru satur dotais buklets.

Izlietotie filtri tiek utilizēti kā sadzīves atkritumi.

Mašīnas un iepakojuma utilizācija
Saglabājiet mašīnas oriģinālo iepakojumu. Tas var noderēt, lai nosūtīti mašīnu uz garantijas apkalpošanu.

Elektriskās un elektroniskās ierīces bieži satur vērtīgās un / vai kaitīgās vielas, kuras aizliegts utilizēt ar sadzīves atkritumiem. Pie nepareizas pārstrādes tie var kaitēt cilvēku veselībai un apkārtējai videi. Tāpēc nekad neizmetiet Jūsu vecās ierīces kopā ar citiem atkritumiem. Tā vietā to ir nepieciešams utilizēt kā „iekārtas", nodot vietējā elektrisko un elektronisko iekārtu pieņemšanas un pārstrādes punktā.

Plašāku informāciju jūs varat iegūt atkritumu savākšanas punktos vai specializētājā veikalā, kas pārdevis jums šo produkciju.

9. Tehniskie raksturlielumi

Tīkla spriegums: 220-240 V, 50-60 Hz

Jauda 1455 W

Garantijas un servisa apkalpošanas noteikumi

Godājamie kungi, paziņojam Jums, kaka mūsu produkcija ir sertificēta uz atbilstību Krievijas drošības prasībām saskaņā ar Krievijas Federācijas Likumu „Par patērētāju tiesībām". Informāciju par mūsu ierīču sertifikāciju, kā arī datus par sertifikāta numuru un tā darbības termiņu Jūs varat saņemt kompānijā OOO «Алекс трейд», pēc telefona numura (495) 755-9913 vai mājaslapā www.alextrade.ru.

Ražotāja garantija

Firma-ražotājs Jūsu iegādātajai ierīcei piešķir garantiju saskaņā ar KF spēkā esošo likumdošanu par patērētāju tiesību aizsargāšanu ar termiņu – 24 mēneši.

Uzmanību! Svarīga informācija patērētājiem

- Dotā ierīce ir paredzēta vienīgi personiskām, ģimenes, mājas un citām vajadzībām, kas ar nav saistītas ar uzņēmējdarbības realizēšanu.

Ierīces izmantošana ar mērķiem, kas atšķiras no augstāk norādītiem, ir ierīces atbilstošas ekspluatācijas noteikumu pārkāpums.

- Ražotājs nenes atbildību par bojājumiem ierīcē, ja servisa dienestā būs pierādīts, ka bojājumi radušies pēc ierīces nodošanas patērētājam, dēļ pārkāptiem lietošanas, transportēšanas noteikumiem, kā arī ja uz ierīci iedarbojušās trešās personas, nepārvarami spēki (ugunsgrēks, dabas katastrofas utt.), kukaiņu un grauzēju bojājumu rezultātā, citu faktoru iedarbības rezultātā, kā arī nopietnu tehnisko prasību pārkāpumu dēļ, tajā skaitā nestabilo elektrotīkla parametru dēļ.
- Lai pierādītu ierīces pirkuma datumu garantijas remonta gadījumā vai iesniedzot citas likumā paredzētās prasības, lūdzam Jūs saglabāt pavadošos dokumentus (čeku, kvīti, pareizi aizpildītu garantijas talonu ar uzrādītu ierīces sērijas numuru, pārdošanas datu, skaidri salasāmu pārdevēja zīmogu, citus dokumentus, kas apstiprina pirkuma datumu un vietu). Lai atvieglotu turpmāko servisa apkalpošanu, vērsieties pie meistariem ar lūgumu, ierakstīt visus datus par veiktajiem remontdarbiem attiecīgajā garantijas talona nodaļā.

- Rekomendāciju un norādījumu, kas atrodami ekspluatācijas instrukcijā (lietošanas noteikumos, lietotāja rokasgrāmatā), ievērošana palīdzēs izvairīties no ierīces ekspluatācijas un apkalpošanas problēmām.
- Garantijas termiņa laikā un pēc tā mūsu servisa dienests, kā arī mūsu partneru meistardarbnīcas būs vienmēr gatavas piedāvāt jums savus pakalpojumus
- Dotajai ierīcei ražotājs atbilstoši spēkā esošai KF likumdošanai par patērētāju tiesībām ir uzstādījis kalpošanas termiņu – 5 gadi, kas tiek skaitīti no pirkuma datuma, vai, ja nav iespējams to noteikt, no ierīces izgatavošanas datuma

Garantijas talons

Ierīces sērijas numurs: _____

Pārdošanas datums: «_____»_____201 g.

Pārdevēja zīmogs:_____-

Ar garantijas noteikumiem pircējs ir atbilstošā veidā iepazīstināts, pretenziju ārējam izskatam un komplektācijai nav, visi pircējam radušies jautājumi viņam ir pilnībā izskaidroti, pircējam nav nekādu maldīgu uzskatu saistībā ar ierīces garantijas talona saturu.

Pircēja paraksts _____

Ziņojumi par klienta vēršanos autorizētajos servisa centros:

Sēr.nr: _____	Sēr.nr: _____	Sēr.nr: _____
Pārdošanas datums:	Pārdošanas datums:	Pārdošanas datums:
«_____»_____201 g.	«_____»_____201 g.	«_____»_____201 g.
Veikala zīmogs:	Veikala zīmogs:	Veikala zīmogs:
Vēršanās datums ASC	Vēršanās datums ASC	Vēršanās datums ASC
«_____»_____201 g.	«_____»_____201 g.	«_____»_____201 g.
ASC zīmogs	ASC zīmogs	ASC zīmogs

Ražots Portugālē

NIVONA Apparate GmbH
Südwestpark 90
D-90449 Nürnberg
www.nivona.com

© Мнзд by NIVONA